由 Autodesk 教育版产品制作

标记	签 名	修改内容	日 期

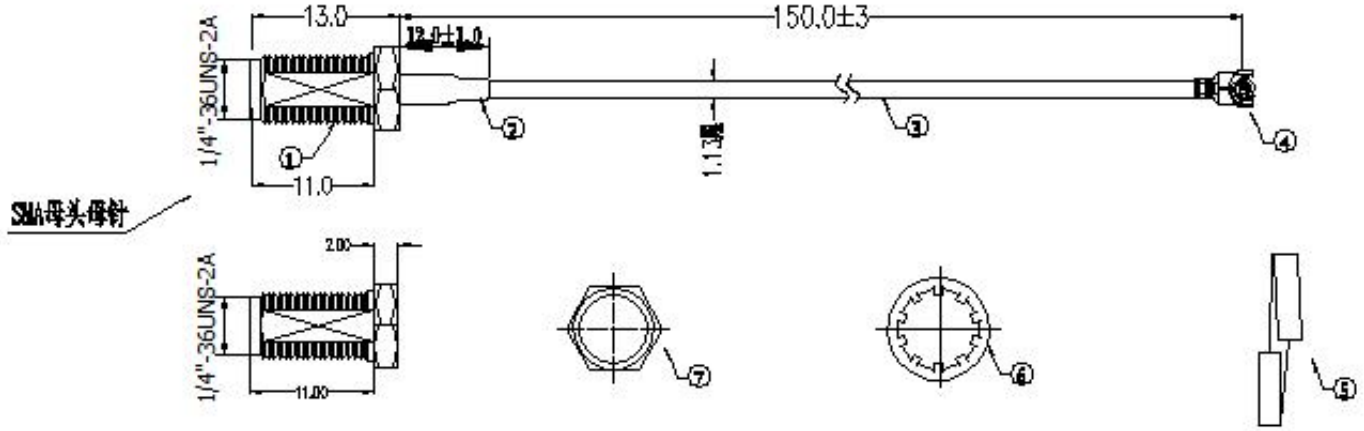

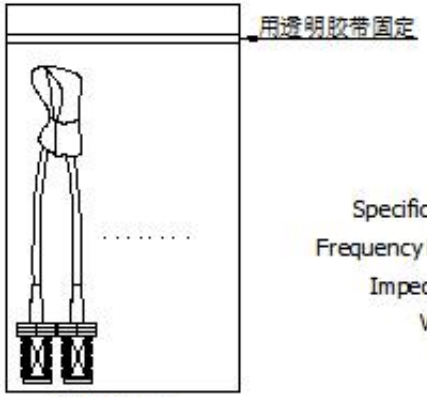

100pcs/Bundle
Packing:1000pcs/bag

Specification:
Frequency Rang:DC-3GHz
Impedance:50Ω
VSWR:2.0(Max)

要求:
1.外被无损伤
2.成品须100%测试导通
3.成品须100%全检
4.频率范围0-3GHz
5.需过盐雾24H
6.安规要求:IEC62.0无卤

NO	DESCRIPTION		QTY	REMARK
			1	
7	螺母	黄铜 镀金	1	
6	10齿华司	黄铜 镀金	1	
5	弹簧	弹簧钢 镀金	1	
4	I-PEX	一代镀金端子 适配线RF113线	1	
3	CABLE	线径1.13mm 50 黑色	1	
2	热缩管	#2.5*12/PVC黑色	1	
1	SMA母头母针	11*2.0-113/镀镍材料 六角压接式/镀银	1	

深圳市连兴创电子科技有限公司

第三角			
0~3	±0.05	⌖	0.03
3~30	±0.08	○	0.03
30~50	±0.10	⌭	ø0.02
50~80	±0.12	⊥	0.02
角度	±1°	▱	0.05

项目名称	转接线	日期	2019-8-5		
		设计			
产品名称	SMA-IPEX/转接线(L130)	审核	MD	周红交	
			RF	N/A	
产品料号	LXC-2019080300007	批准			
材料	转接线	单位 mm	比例 1:1	版本 A.1	

由 Autodesk 教育版产品制作
由 Autodesk 教育版产品制作