THIS DRAWING IS UNPUBLISHED.
VERTRAULICHE UNVEROEFFENTLICHTE ZEICHNUNG
© COPYRIGHT 2011 Tyco Electronics AMP GmbH
ALL RIGHTS RESERVED.
ALLE INTERNATIONALEN RECHTE VORBEHALTEN.

RELEASED FOR PUBLICATION - - 2011
FREI FUER VEROEFFENTLICHUNG

MATED WITH:
PASSEND ZU:

LOC	DIST
A1	–

PROJEKT NR.: –

REVISIONS
AENDERUNGEN

P	LTR	DESCRIPTION BESCHREIBUNG	DATE	DWN	APVD
	B1	MATERIAL AND SURFACE INFORMATION ADDED	11SEP2012	VA	FKA
	B2	DRAWING ADOPTION	01JUN2015	AHM	FKA
	B3	REV CORRECTED AS PER PART	15APR2021	SK	PR
	B4	PHERIPHERAL SEAL DESP. CHANGED	15OCT2024	GV	RP

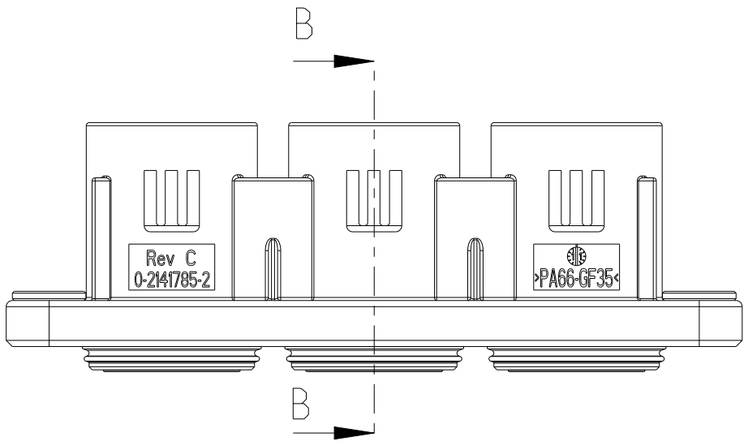

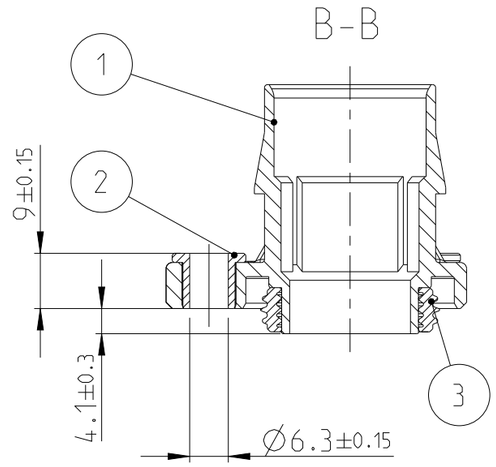

NOTES
Bemerkungen

1 PACKING FLATWISE IN TRAY CORRUGATED IN CARTON
Verpackung lagenweise in Kunststofftraeger im Karton

1:2

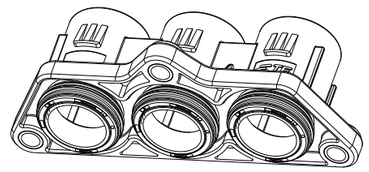

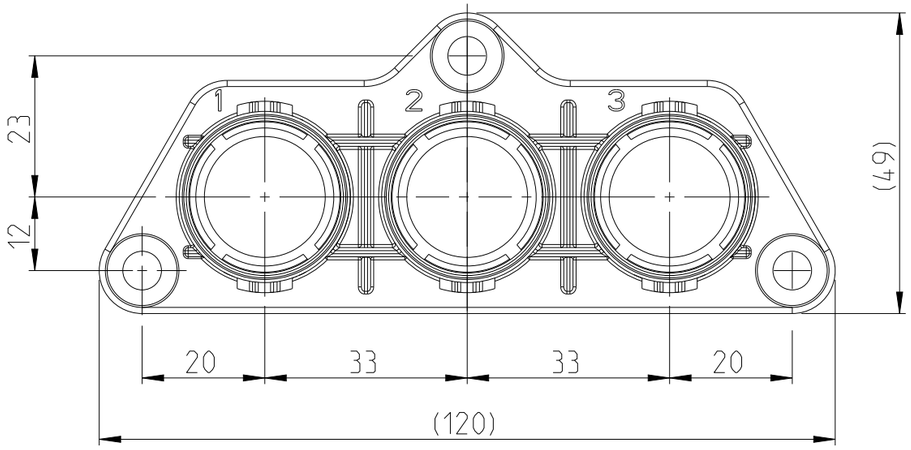

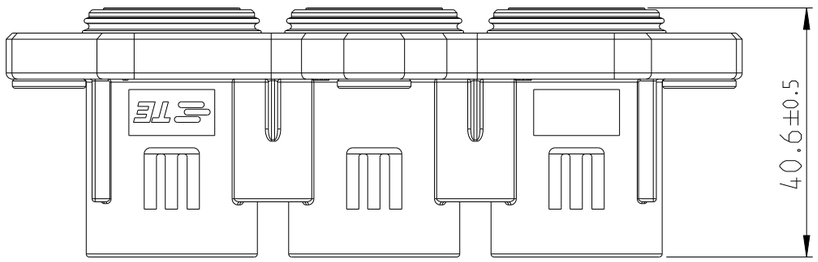

B4

0- -2 AS SHOWN

TITLE	TE ORDER-NO	QTY	PART DESCRIPTION	MATERIAL	SURFACE COLOUR	ITEM
3POS. RING TONGUE, HOUSING, ASSY	0-2141783-2	3	PHERIPHERAL SEAL IPT	MVQ-30	NATURAL	3
		3	PROTECTIVE SLEEVE	CuZn39	Ni	2
		1	3POS. RING TONGUE HSG	PA66-GF35	ORANGE	1

THIS DRAWING IS A CONTROLLED DOCUMENT.
DIESES ZEICHNUNGSDOKUMENT WIRD DURCH AMP INCORPORATED KONTROLLIERT.
AENDERUNGEN, DIE DEM TECHNISCHEN FORTSCHRITT DIENEN, SIND VORBEHALTEN.
DEN JEWEILS LETZTGUELTIGEN AENDERUNGSSTAND ERFAHREN SIE AUF ANFRAGE.

DIMENSIONS: MASSEINHEITEN: mm

TOLERANCES UNLESS OTHERWISE SPECIFIED: ALLGEMEINTOLERANZEN
0 PLC ±-
1 PLC ±-
2 PLC ±-
3 PLC ±-
4 PLC ±-
ANGLES/WINKEL ±1°

MATERIAL –
FINISH/OBERFLAECHE/FARBE –

TOLERANCING ISO 8015
TOLERIERUNG ISO 8015

DWN G. Toth 07NOV2011
CHK F. Wittrock 07NOV2011
APVD F. Kaehny 07NOV2011
PRODUCT SPEC PRODUKTSPEZ. –
APPLICATION SPEC VERARBEITUNGSSPEZ. –
WEIGHT GEWICHT –

TE Connectivity

NAME
3POS. RING TONGUE HSG ASSY SEALED
3pos. Kabelschuh Gehaeuse Assy gedichtet
–

SIZE	CAGE CODE	DRAWING NO ZEICHNUNGS-NR.	RESTRICTED TO NUR FUER
A3	00779	C-2141783	–

Customer Drawing /KUNDENZEICHNUNG
SCALE MASSSTAB 1:1 SHEET BLATT 1 OF VON 1 REV B4

1470-19 (3/11)