1.FIGURE AND DIMENSIONS(视图及尺寸)

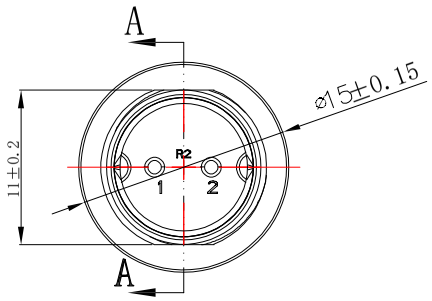

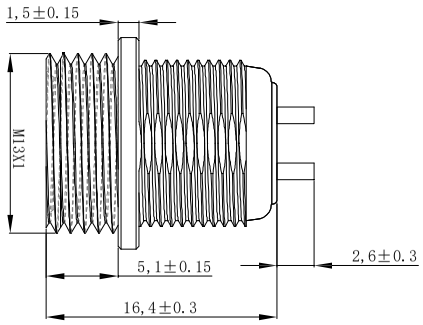

孔位排列	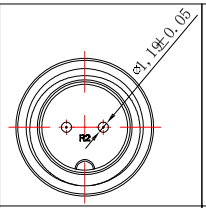	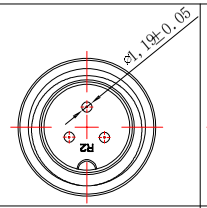	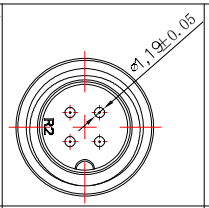	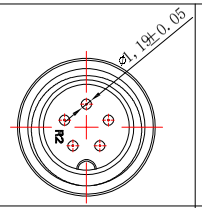	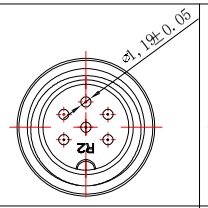	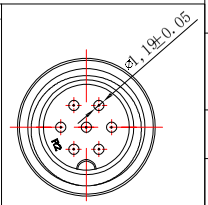
(芯数)	2P(2)	3P(3)	4P(4)	5P(5)	6P(6)	7P(7)
额定电流	额定电流：5A	额定电流：5A	额定电流：5A	额定电流：3A	额定电流：3A	额定电流：3A

1.Mating(插拔次数)	5000次
2.Working Temperature（温度）	-40~+105° C
3.IP Rating（防护级别）	IP 65
4.Contact plating material(触点电镀材料)	-
5.Contact resistance（触点电阻）	10MΩ
6.Working Voltage（工作电压）	125V
7.Rated Current（额定电流）	见参数表
8.shell material(壳体材质)	锌合金
9.Pin Material（插针材料）	黄铜

版本			TITLE	DRAWING NO.		REV.
REVA4				EG.GX12.P02.CAL		A0
REVA3						
REVA2				UNIT	mm	
REVA1			PART NO.	SCALE	Free	
DRAW		DATE		SHEET	1OF N	
CHECK		DATE	USE	XKB INDUSTRIAL PRECISION CO.,LIMITED		
APPR'D		DATE				