図面番号(DRAWING NO.) SJ112680

版数 REV.	年月日 DATE	CN NO.	変更内容 DESCRIPTION	製図 DR.	担当 CHK.	査閲 APPD.	承認 APPD.

特別管理品目
SPECIAL CONTROL ITEM
TÜV

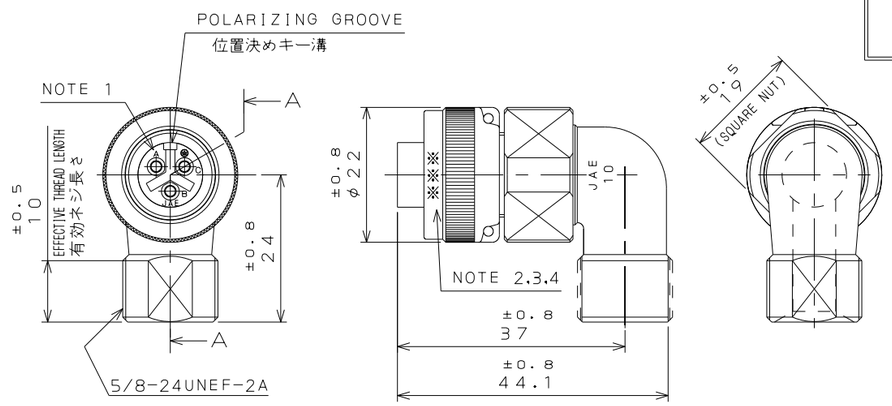

DESIGNATION
命名法

JL04V-8A10SL-3SE-EBH-R

- SERIES シリーズ名
- PLUG(ANGLE) プラグ(アングル)
- CLASS 嵌合時嵌合部防水構造
- SHELL SIZE シェルサイズ
- CONTACT ARRANGEMENT インサート名
- SOCKET CONTACT ソケットコンタクト
- WITH PROTECTIVE EARTH CONTACT 保護回路接続構造有
- WITH END BELL エンドベル付
- SUFFIX 特殊記号

THE RECOMMENDED TIGHTENING TORQUE OF THE ANGLE END BELL
アングルエンドベル推奨締付けトルク
2.94～3.43 N・m

※ DO NOT TIGHTEN THE ANGLE END BELL WITH TORQUE GREATER THAN 3.43 N・m.
3.43 N・mを越えるトルクで締付けないで下さい。

SPECIFICATION

NUMBER OF CONTACT : 3×#16
RATED VOLTAGE : 200VAC (POLLUTION DEGREE:3 / OVER VOLTAGE CATEGORY:Ⅲ)
RATED CURRENT : 13A MAX. / ONE CONTACT
DIELECTRIC WITHSTANDING VOLTAGE : 2000VAC(1 MINUTE)
INSULATION RESISTANCE : 5000MΩ MIN. (AT 500VDC)
APPLICABLE WIRE : 1.25mm² MAX.

仕様

コンタクト：#16コンタクト 3本
定格電圧 ：200VAC(汚染度：3/過電圧範疇：Ⅲ)
定格電流 ：13A以下/1芯
耐電圧 ：2000VAC(1分間)
絶縁抵抗 ：5000MΩ以上(500VDCにて)
適用電線 ：1.25mm²以下

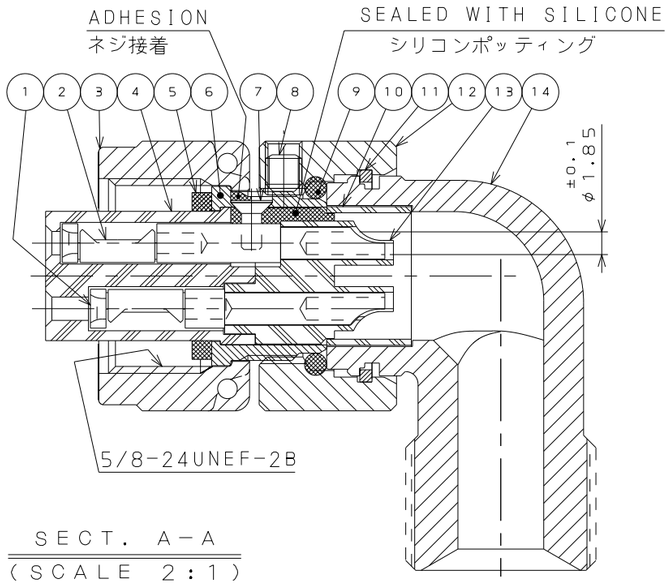

SECT. A-A
(SCALE 2:1)

符号 NO.	名称 DESCRIPTION	個数 QTY.	材料 MATERIAL	仕上 FINISH	備考 REMARKS
14	ANGLE END BELL	1	ALUMINUM ALLOY	ZING PLATING	COLOR:BLACK SYSTEM INTERFERENCE COLOR
13	REAR INSULATOR	1	SYNTHETIC RESIN	NONE	COLOR:BLACK
12	ASSEMBLY NUT	1	ALUMINUM ALLOY	ZING PLATING	COLOR:BLACK SYSTEM INTERFERENCE COLOR
11	RETAINING RING	1	COPPER ALLOY	ZING PLATING	COLOR:BLACK SYSTEM INTERFERENCE COLOR
10	INSULATION TUBE	1	SYNTHETIC RESIN	――	
9	"O"RING	1	SYNTHETIC RUBBER	――	
8	SET SCREW	1	STEEL	NICKEL PLATING	COLOR:BLACK
7	SCREW	1	COPPER ALLOY	NICKEL PLATING	
6	BARREL	1	COPPER ALLOY	ZING PLATING	COLOR:BLACK SYSTEM INTERFERENCE COLOR
5	GASKET	1	SYNTHETIC RUBBER	――	
4	FRONT INSULATOR	1	SYNTHETIC RESIN	――	COLOR:BLACK
3	COUPLING NUT	1	ALUMINUM ALLOY	ZING PLATING	COLOR:BLACK SYSTEM INTERFERENCE COLOR
2	EARTH CONTACT	1	COPPER ALLOY	SILVER PLATING	CONTACT No.:C
1	POWER CONTACT	2	COPPER ALLOY	SILVER PLATING	CONTACT No.:A,B

NOTE1.CONTACT POSITION NUMBER IS MARKED IN THE AREA SHOWN.
EARTH MARK(⏚) IS MARKED NEAR BY CONTACT No. "C".
2.COMPANY LOGO "JAE" APPEARS IN THE AREA SHOWN.
3.PRODUCT NAME IS MARKED IN THE AREA SHOWN.
【JL04V-8A10SL-3SE-EBH】
HOWEVER, THE SUFFIX "-R" SHALL NOT BE MARKED.
4. PRODUCTION LOT NUMBER ARE MARKED AS INDICATED.
※※※
MANUFACTURER MONTH(1 ～ 9 , X , Y , Z)
(JAN.～SEP.,OCT.,NOV.,DEC.)
MANUFACTURER YEAR('12,'13,・・・)

注1. 図示の位置に端子番号を表示する。
又、保護回路接続(C端子)は ⏚ で表わす。
2. 図示の位置に社名を表示する。【JAE】
3. 図示の位置に品名を表示する。但し、品名末尾の"-R"は表示しない。【JL04V-8A10SL-3SE-EBH】
4. 図示の位置に製造ロットNo.を表示する。
※※※
製造月(1～9月,X:10月,Y:11月,Z:12月)
製造年('12,'13,・・・)

仕様書(SPECIFICATION) JACS-5080 T95-4
第1版(ORIGINAL DATE) 23.Apr.2012
一般公差(GENERAL TOLERANCE)
寸法(DIMENSION): . ±0.8 / .X ±0.4 / .XX ±0.1 / .XXX ±
角度(ANGLES): X° ± / X°X' ±
製図 DR. ――
担当 CHK. H.NAKAJIMA
査閲 APPD. T.OKAMURA
承認 APPD. E.MATSUMOTO
尺度(SCALE) 1:1
シリーズ(SERIES) JL04V
名称(TITLE) JL04V-8A10SL -3SE-EBH-R
質量(MASS) ――
日本航空電子工業株式会社
JAPAN AVIATION ELECTRONICS INDUSTRY, LTD.
図面番号(DRAWING NO.) SJ112680
版数(REV.) 1
SIZE A3

JAE-CONNECTOR.COM
Reference Only
WISDOM承認 2012/05/10

JAE CONNECTOR DIV. PROPRIETARY.
COPYRIGHT (C) 2012, JAPAN AVIATION ELECTRONICS INDUSTRY, LTD.

DCF-C-212G(11.08)