図面番号(DRAWING NO.) SJ111818

版数 REV.	年月日 DATE	CN NO.	変更内容 DESCRIPTION	製図 DR.	担当 CHK.	査閲 APPD.	承認 APPD.
2	14.Feb.2022	043883	REDRAWN		T.NAKAMURA	H.NAKAJIMA	H.EBIHARA

WISDOM承認 2022/02/15

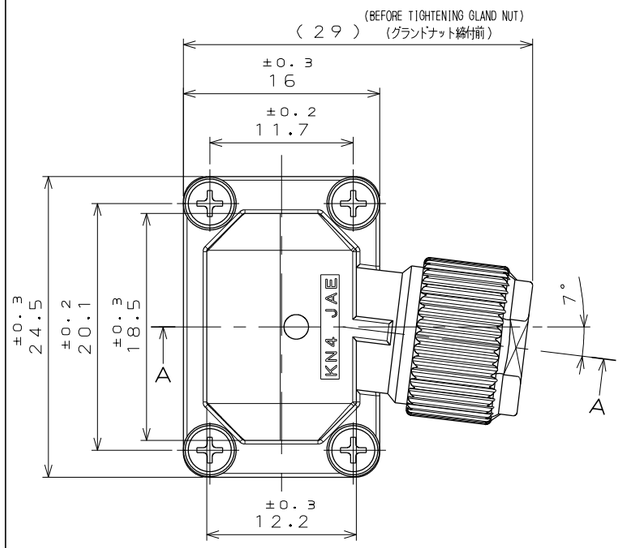

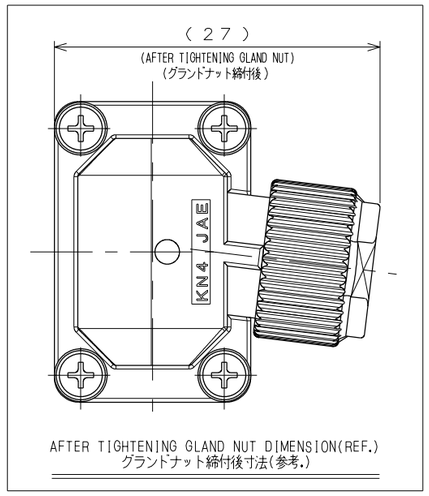

AFTER TIGHTENING GLAND NUT DIMENSION(REF.)
グランドナット締付後寸法(参考.)

DESIGNATION
命名法

KN4FT04SJ1−R

- SUFFIX 特殊記号
- MODIFICATION モディファイ
- CONTACT SIZE(J:#18 SIZE) コンタクトサイズ(J:#18サイズ)
- CONTACT CONFIGURATION (S:CRIMP SOCKET) コンタクト形状(S:圧着ソケット)
- NO. OF CONTACTS 芯数
- SHELL SIZE シェルサイズ
- RECEPTACLE CONFIGURATION (F:ANGLE PLUG) 接栓形状(F:アングルプラグ)
- SERIES シリーズ

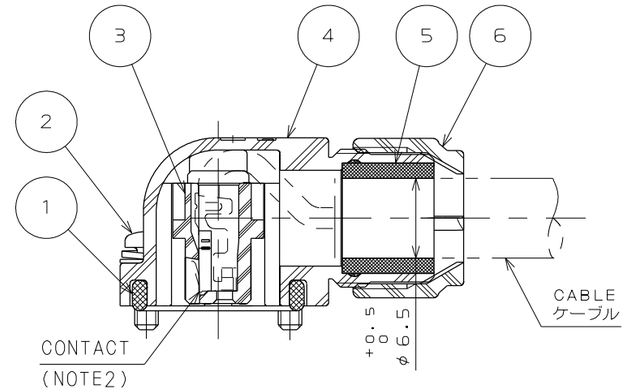

SECT. A-A
(BEFORE TIGHTENING GLAND NUT)
(グランドナット締付前)

NOTE1. CONTACT POSITION No. APPEARS IN THE AREA SHOWN.
2. CONTACTS ARE SOLD SEPARATELY.(SEE TABLE-1)
3. RECOMMENDED TIGHTENING TORQUE IS 0.2N·m.
4. SCREWS AND GASKET SHALL NOT BE EASILY REMOVED.
5. SOCKET INSULATOR OF WHICH DIRECTION TO HOOD IS REVERSED CAN BE ASSEMBLED.(SPECIFICATION:SEE JAHL-50036)

注1. 図示の位置に端子No.を表示する。
2. コンタクトは別売品である。(表-1参照)
3. ねじの推奨締付トルクは0.2N·mとする。
4. ねじ及びガスケットはフードから容易に外れないこと。
5. ソケットインシュレータはフードに対し向きを反転して組込が可能。
フードの取付方向を2通り選択できる。(詳細はコネクタ取扱説明書：JAHL-50036を参照) 尚、取付方向に注意すること。

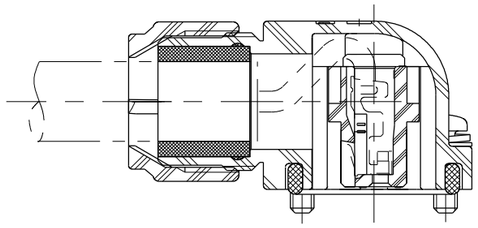

WHEN HOOD MOUNTING METHOD IS REVERED
フードの取付方向を反転した場合
(NOTE 5)

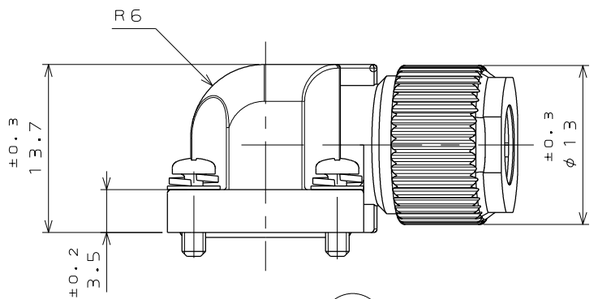

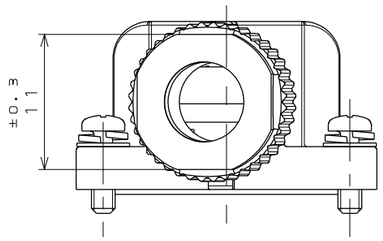

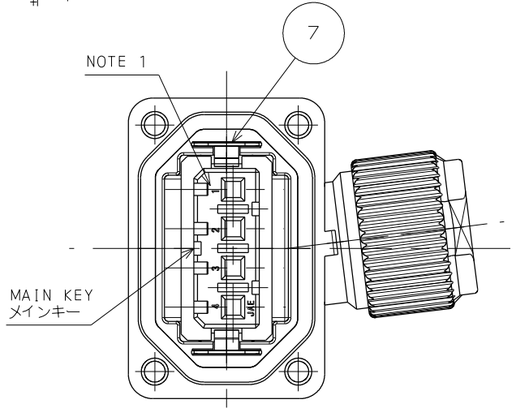

SPECIFICATION
RATED CURRENT :7A MAX.(PER CONTACT)
DIELECTRIC WITHSTANDING VOLTAGE:1500VAC(FOR 1 MINUTE)
INSULATION RESISTANCE :1000MΩ MIN.(AT 500VDC)
APPLICABLE WIRE : WIRE SIZE : AWG#22～#18
CONDUCTOR MATERIAL : TIN PLATING SOFT COPPER
INSULATION OUTER DIAMETER : φ1.3～φ1.8
FINISH OUTER DIAMETER : φ5.3～φ6.5

仕様
定格電流 ：7A以下(1芯当り)
耐電圧 ：1500VAC 1分間
絶縁抵抗 ：1000MΩ以上(500VDCにて)
適用電線 ：電線サイズ：AWG#22～#18
導体材質：錫めっき軟銅
被覆外径：φ1.3～φ1.8
仕上外径：φ5.3～φ6.5

【APPLICABLE CRIMP SOCKET CONTACT】(TABLE-1)
【適用圧着ソケットコンタクト】(表-1)

CONTACT CONFIGURATION 区分	APPLICABLE CONTACT PART NUMBER 適用コンタクト品名	SJ DRAWING No. SJ図番	APPLICABLE WIRE 適用電線	INSULATION OUTER DIAMETER 被覆外径	APPLICABLE CRIMPING TOOL 適用圧着工具	TOOL HANDLING MANUAL 工具取扱説明書
SOLID(100 PCS.) 単本(100本)	ST-TMH-S-C1B-100-(A534G)	SJ038822	#20～#18	φ1.3～φ1.8	MANUAL CRIMPING TOOL 手動圧着工具 CT160-3-TMH5B	T700255
RELL(3500 PCS.) リール(3500本)	ST-TMH-S-C1B-3500-(A534G)	SJ038821	#20～#18	φ1.3～φ1.8	SEMI-AUTOMATIC CRIMP MACHINE APPLICATOR 半自動圧着機アプリケータ 350-TMH5B-2B	T703322

符号 NO.	名称 DESCRIPTION	個数 QTY.	材料 MATERIAL	仕上 FINISH	備考 REMARKS
7	SPRING	2	STAINLESS STEEL	——	
6	GLAND NUT	1	SYNTHETIC RESIN	——	COLOR:BLACK
5	BUSHING	1	SYNTHETIC RUBBER	——	COLOR:GRAY △2
4	HOOD	1	SYNTHETIC RESIN	——	COLOR:BLACK
3	SOCKET INSULATOR	1	SYNTHETIC RESIN	——	COLOR:BLACK
2	SCREW	4	STAINLESS STEEL	——	
1	GASKET	1	SYNTHETIC RUBBER	——	COLOR:GRAY

仕様書(SPECIFICATION) JACS-50036 JAHL-50036
第1版(ORIGINAL DATE) 31.Oct.2011
製図 DR. ——
担当 CHK. T.OKAMURA
査閲 APPD. ——
承認 APPD. E.MATSUMOTO
尺度(SCALE) 2:1
シリーズ(SERIES) JN4
名称(TITLE) KN4FT04SJ1-R PLUG(4 CONTACTS) プラグ(4芯)
質量(MASS) ——
一般公差(GENERAL TOLERANCE)
寸法(DIMENSION): . ±0.8 / .× ±0.4 / .×× ±0.1 / .××× ±
角度(ANGLES): ×° ± / ××°′ ±

日本航空電子工業株式会社
JAPAN AVIATION ELECTRONICS INDUSTRY, LTD.
図面番号(DRAWING NO.) SJ111818
版数(REV.) 2
SIZE A3

JAE CONNECTOR DIV. PROPRIETARY.
COPYRIGHT (C) 2011, JAPAN AVIATION ELECTRONICS INDUSTRY, LTD.

DCF-C-212G(11.08)