Für diese Unterlage behalten wir uns alle Rechte vor, auch für den Fall der Patenterteilung oder Gebrauchsmustereintragung. Sie darf ohne unsere vorherige schriftliche Zustimmung weder vervielfältigt noch sonstwie benutzt, noch Dritten zugänglich gemacht werden.

Nur rot gestempelte oder auf Laufkarte gedruckte Dokumente unterliegen dem Änderungsdienst und sind zur Fertigung freigegeben.
Only red stamped or on jobcard printed documents are managed. These documents are approved for production.

All Rights reserved, including possible patents or trademarks. Documents shall not be provided to a third party or duplicated in any form without prior written permission.

Anzugsdrehmoment: 1.0 Nm
torque value

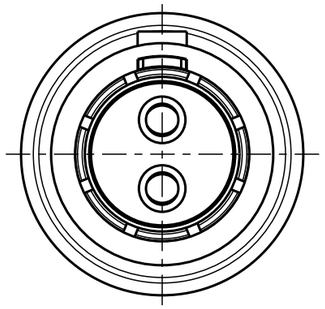

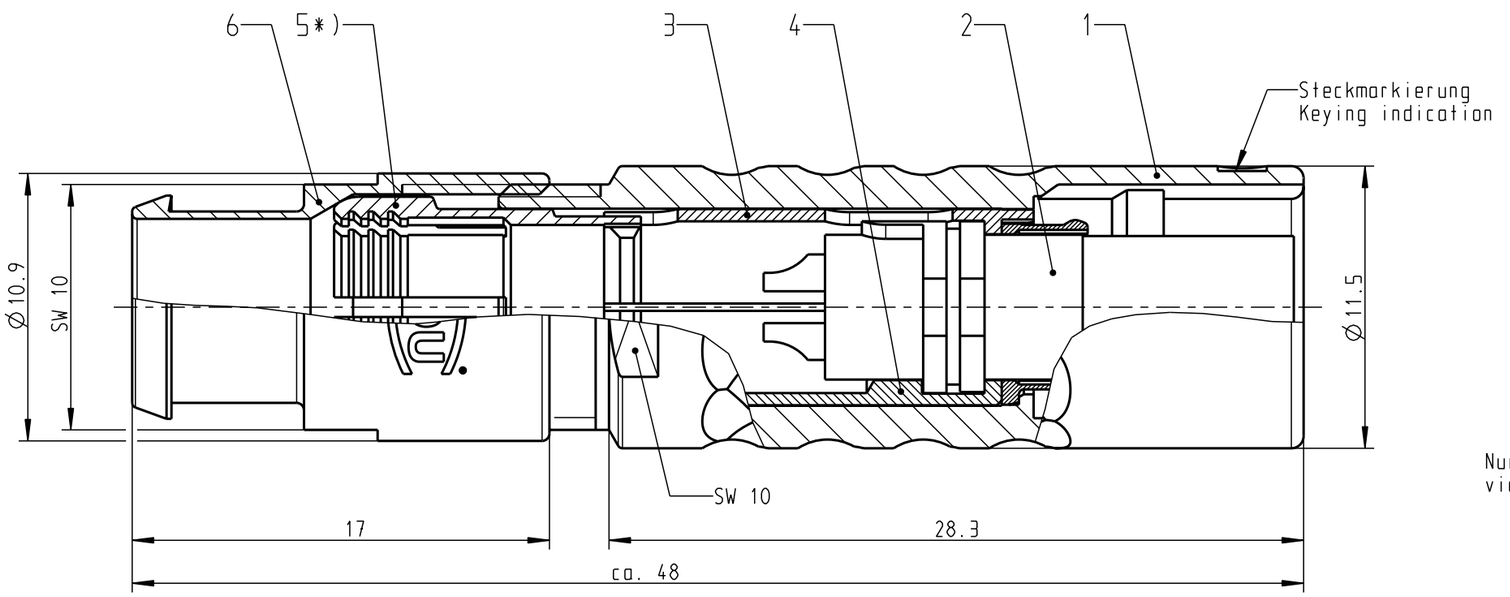

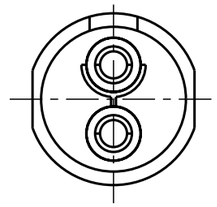

Nur Einsatz dargestellt !
view only insert !

empfohlene Abisolierlänge/
recommended Cable Preparation

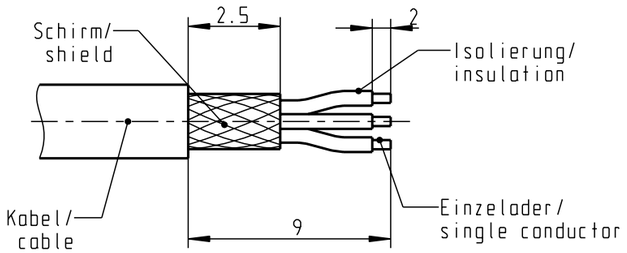

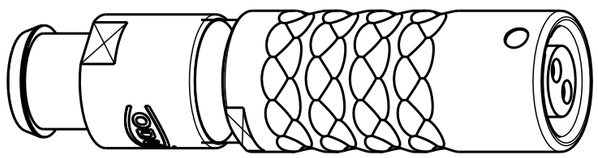

M 2:1

*) Darstellung nur Beispiel!
figure on only for example!

Artikelnummer Partnumber	Kabel Ø Cable Ø	
K21L0C-P02LPH0-770S	min. 7.0	max. 7.7
K21L0C-P02LPH0-720S	min. 6.0	max. 7.2
K21L0C-P02LPH0-620S	min. 5.0	max. 6.2
K21L0C-P02LPH0-520S	min. 4.0	max. 5.2
K21L0C-P02LPH0-420S	min. 3.0	max. 4.2
K21L0C-P02LPH0-320S	min. 2.0	max. 3.2
K21L0C-P02LPH0-220S	min. 1.5	max. 2.2

Technische Daten/Technical Data:

Werkstoffe/Materials:
Gehäuse/Housing: Cu-Legierung /Cu-alloy
Kontakte/Contacts: Cu-Legierung /Cu-alloy
Isolierkörper/Insulation Body: PEEK

Oberflächen/Surfaces:
Gehäuse/Housing: matt verchromt / matt chrome-plated
Kontakte/Contacts: gal. Au

Schutzart im gesteckten Zustand: IP 50
/Protection Class in mated condition

Kontakt Ø /Contact Ø: Ø 1.3 mm
Anschluß/Termination: 0.50 mm²
Löt/Solder AWG 20

Prüfspannung/Test Voltage: 1.65 kV AC (SAE AS13441)

Strombelastung/Current Load: 14 A
Einzelkontakte/single contacts

Änd-zust.	Aend.-Mitt.	Datum	Name			
Maße ohne Toleranzangabe nach mittel DIN ISO 2768				Rohteil:	Rohgew.:	PE-Modell-Nr.:
					CAD-Nr.: 00049039	Bl.:
2011	Tag	Name		Benennung: Kabelteil cpl.		Maßstab: 4:1
Bearb.	05.04.	Lengmüller				
Gepr.						
Norm.						
ODU otto dunkel gmbh				Zeichnungs Nr.: K21L0C-P02LPH0-..0S		Vervielf. Pause
				Ersatz für:		Nr.

CAD: Pro/ENGINEER