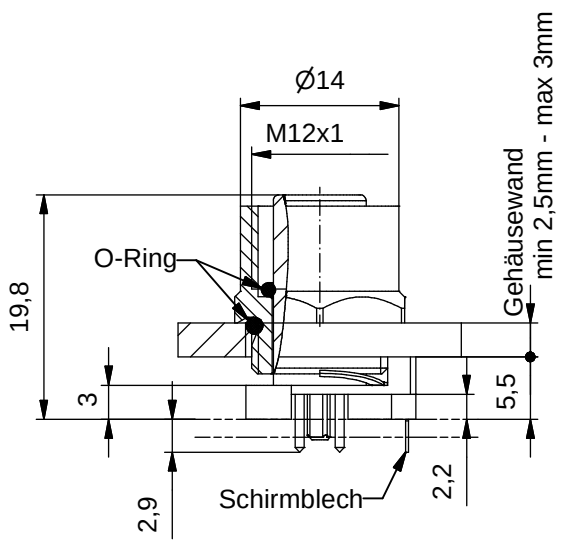

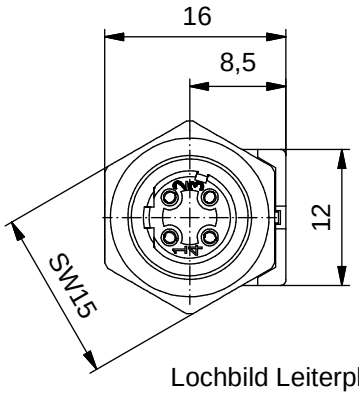

Lochbild Leiterplatte
Leiterplatte 1,60mm

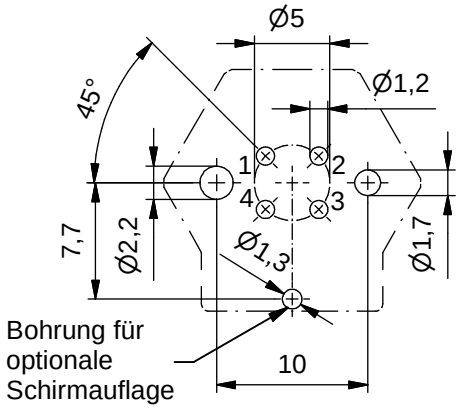

Technische Daten:

Bemessungsspannung: IEC 61076-2-101	250 V
Strombelastbarkeit: IEC 61076-2-101	4 A bei 40℃
Isolationswiderstand: IEC 60512	>=100 MΩ
Verschmutzungsgrad: IEC 60664-1	3/2
Schutzart: IEC 60529	IP 67, im verschraubten Zustand
Umgebungstemperatur: IEC 60664-1	-30℃ ... +85℃
Steckzyklen: IEC 60512-9a	>=100

Werkstoffe:

Kontaktmaterial:	CuZn
Kontaktoberfläche:	Ni, Au gal.
Kontaktträger:	PA 6.6, UL 94
Dichtung:	FPM
Flanschgehäuse:	CuZn, Ni
Schirmblech:	Federstahl
-oberfläche:	Sn gal.

Montagedaten:

empfohlenes Drehmoment:	0,8-1 Nm
Conec Montagewerkzeug:	Drehmomentschlüssel: 36-000200 Steckeinsatz SW 15: 36-000320

Einschraubgewinde

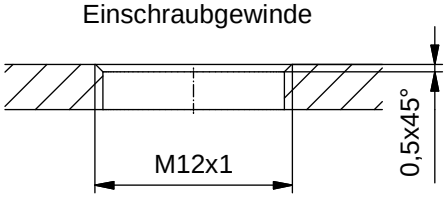

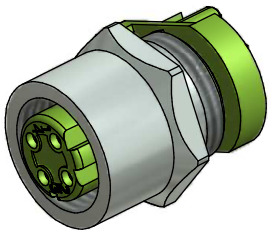

Art.-Nr.:	Bezeichnung:	Pol	Bemerkung:
43-01222	SAL - 12D - FK4 - X5,5	4	mit Schirmblech

CAD-Unterlage nicht manuell ändern
Directive 2002/95/EC RoHS compliant

Index: b 14.07.11 fro Ä3914
Datenblatt überarbeitet, technische Daten angepasst

dim. in mm

	Datum	Name
gez.	03.12.07	Fromm
gepr.	18.02.08	W.Schmidt

Allgemeintoleranz: 0 ± 0,50mm; 0,0 ± 0,25mm; 0,00 ± 0,10mm

Diese Zeichnung darf ohne unsere ausdrückliche, schriftliche Genehmigung weder vervielfältigt noch dritten Personen ausgehändigt werden.
Eigentums- und Urheberrecht vorbehalten

Benennung:
Flanschkupplung M12x1 axial, Frontmontage, Industrial Ethernet, Printkontakt, X5,5

Zeichnungsnr.:
43K1A536

Artikelnr.: