© 2020 TE Connectivity. All Rights Reserved.

CUT OFF WITH POLARISATION
Befestigungsausschnitt mit Polarisation

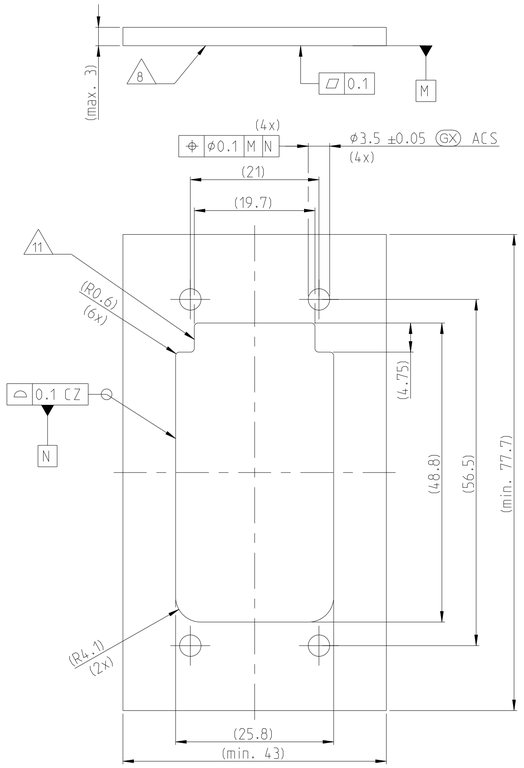

PCB LAYOUT
Leiterplatte Layout

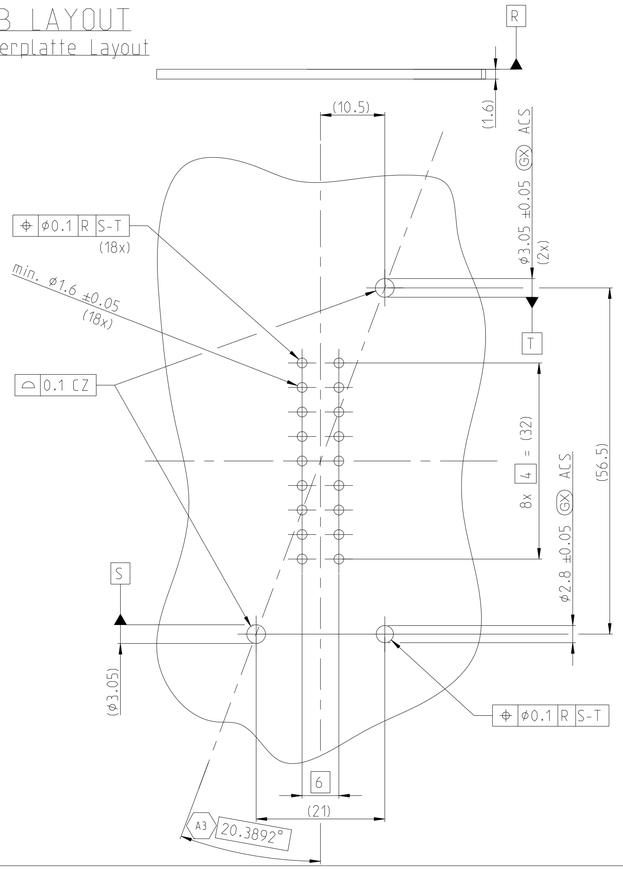

1-2377481-1 AS SHOWN
1-2377481-1 wie gezeigt

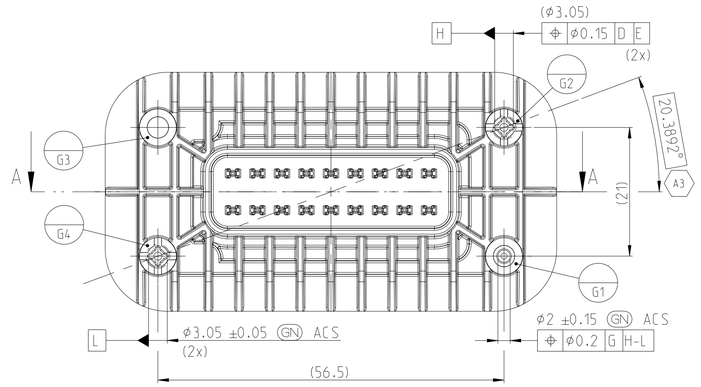

SECTION A-A
Schnitt

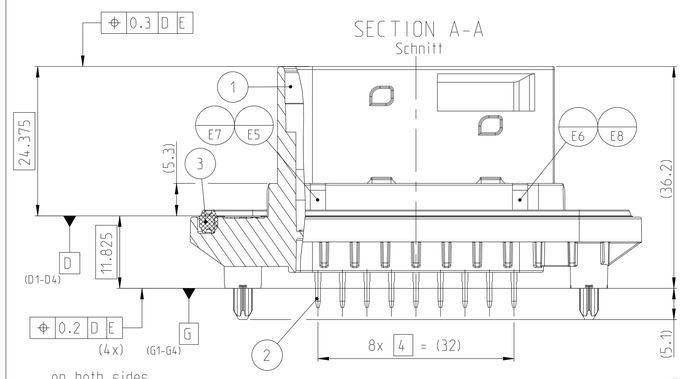

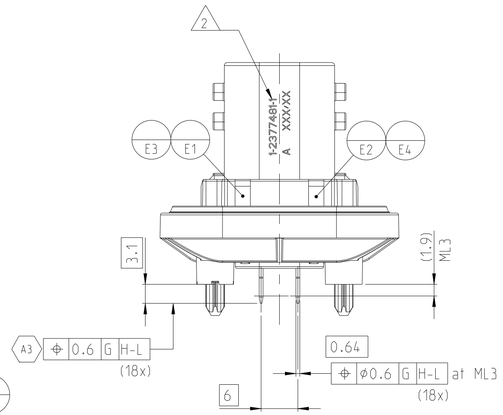

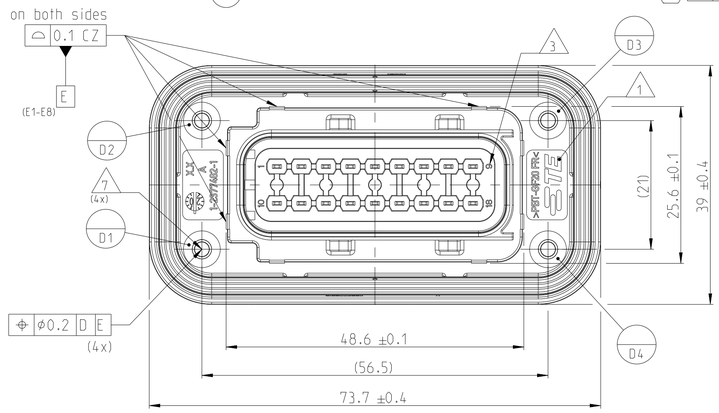

P	LTR	DESCRIPTION BESCHREIBUNG	DATE	DWN	APVD
	A	NEW DRAWING	11DEC2020	MK	FE
	A1	UPDATED VIEWS	18FEB2021	MK	FE
	A2	ADJUSTMENT OF HOUSING TOLERANCES	21JUN2021	MK	FE
	A3	ADJUSTED TO PRODUCTION PROCESS	16NOV2022	MK	FE

REVISIONS
ÄNDERUNGEN

NOTES
Bemerkungen

1. TE CONNECTIVITY (TE) LOGO
   TE Connectivity (TE) Logo
2. ASSY PN. ASSY REVISION. PRODUCTION DATE (CALENDER DAY/YEAR): MARKING OPTIONAL AS LASER ENGRAVING OR LASER WITH COLOR CHANGE. GOOD PART MARKING AFTER PASSED EOL-TEST.
   Assy PN. Assy Revision. Produktionsdatum (Kalendertag/Jahr): Beschriftung wahlweise als Lasergravur oder Laser mit Farbumschlag. Gutteilmarkierung nach bestandenem EOL-Test
3. CONTACT CAVITY NUMBERING
   Kammernummerierung
4. DIFFERENT CODINGS
   Unterschiedliche Kodierungen
5. INTERFACE ACCORDING TO TE-SPECIFICATION 114-18799-1, REV.: A6
   Schnittstelle gemäß TE-Spezifikation 114-18799-1, Rev.: A6
6. SUITABLE TO COUNTERPART: TE PN 1563759
   Passend zu Gegenstück: TE PN 1563759
7. HOLE FOR SELF-TAPPING SCREW EJOT DELTA PT 30
   Bohrung für gewindefurchende Schraube Ejot Delta PT 30
8. REQUIREMENTS FOR SEALING AREA ON CUSTOMER HOUSING: ▱ 0.1 Rz 6.3 µm
   Anforderungen für Dichtungsbereich am Kundengehäuse:
9. POSITION OF SEAL MUST BE CHECKED BEFORE ASSEMBLY
   Vor dem Verbau ist die Dichtung auf richtigen Sitz zu überprüfen
10. MALFUNCTION CAUSED BY LACQUER IS NOT COVERED BY TE WARRANTY.
    Funktionsbeeinträchtigung durch Lackieren liegt nicht im Einfluss und Gewährleistungsumfang von TE.
11. LAYOUT FOR HOUSING CAN BE USED WITH OR WITHOUT POLARISATION FEATURE
    Layout fuer das Gehäuse kann mit oder ohne Polarisierungs-Feature genutzt werden
12. CLEANLESS ACCORDING TO THE TE STANDARD TECHNOLOGY
    Sauberkeit nach der TE Standard Verfahrenstechnik
13. PACKED IN TRAY
    Verpackt im Tray

CODING "A"
Kodierung "A"
PN 1-2377481-1

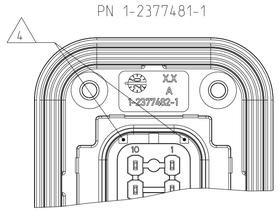

CODING "B"
Kodierung "B"
PN 2-2377481-1

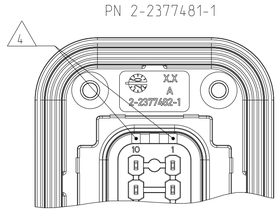

CODING "C"
Kodierung "C"

CODING "D"
Kodierung "D"

POS NO	DESCRIPTION Beschreibung	COLOUR Farbe	MATERIAL
1	18POS. TAB HEADER, CODE "A" 18pol. Stiftleiste, Kod. "A"	BLACK schwarz	PBT-GF20 FR
1	18POS. TAB HEADER, CODE "B" 18pol. Stiftleiste, Kod. "B"	GREY grau	PBT-GF20 FR
1	18POS. TAB HEADER, CODE "C" 18pol. Stiftleiste, Kod. "C"	GREEN grün	PBT-GF20 FR
1	18POS. TAB HEADER, CODE "D" 18pol. Stiftleiste, Kod. "D"	BLUE blau	PBT-GF20 FR
2	1.6mm TAB 1.6mm Flachstecker	SILVER versilbert	CuSn
3	AXIAL SEAL Axialdichtung	GREEN grün	VMQ

TE ORDER-NO. TE Bestell-Nr.	REV.	NO. OF POS. Polzahl	CODE Kodierung	QUANTITY Stueck					ITEM NO ASSY
4-2377481-1	-	18	B	-	-	-	18	1	4
3-2377481-1	-	18	C	-	-	1	-	1	3
2-2377481-1	A	18	B	-	1	-	-	1	2
1-2377481-1	A	18	A	1	-	-	-	1	1

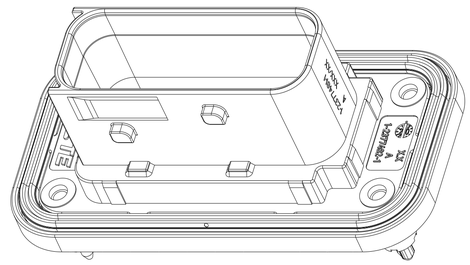

DIMENSION AND TOLERANCES ACCORDING TO:
Bemaßungen und Toleranzen gemäß:

DIN ISO 20457
DIN EN ISO 8015 (AD) - DIN EN ISO 291
DIN EN ISO 14405-1/-2/-3

THIS DRAWING IS A CONTROLLED DOCUMENT.
DIMENSIONING AND TOLERANCING PER GPS (ISO STANDARDS).

DIMENSIONS: MASSEINHEITEN: mm

TOLERANCES UNLESS OTHERWISE SPECIFIED: ALLGEMEINTOLERANZEN
0 PLC ±
1 PLC ±
2 PLC ±
3 PLC ±
4 PLC ±
ANGLES/WINKEL ±

MATERIAL: SEE TABLE / siehe Tabelle
FINISH/OBERFLAECHE/FARBE: SEE TABLE / siehe Tabelle

DWN. M. Kilian 25NOV2020
CHK J. Hoffmann 09DEC2020
APVD F. Eltrop 11DEC2020
PRODUCT SPEC PRODUKTSPEZ. 108-94808
APPLICATION SPEC VERARBEITUNGSSPEZ. 114-94684
WEIGHT GEWICHT 28.8 g

TE Connectivity

NAME 18POS. TAB 1.5X0.64. HDR ASSY. 180DEG 18pol. Tab 1.5x0.64. Stiftwanne, 180 Grad Heavy Duty Sealed Connector Series

SIZE A1 | CAGE CODE 00779 | DRAWING NO ZEICHNUNGS-NR. C-2377481 | RESTRICTED TO NUR FUER –

CUSTOMER DRAWING /KUNDENZEICHNUNG | SCALE MASSSTAB 2:1 | SHEET BLATT 1 OF VON 1 | REV. A3

4805 (3/13)