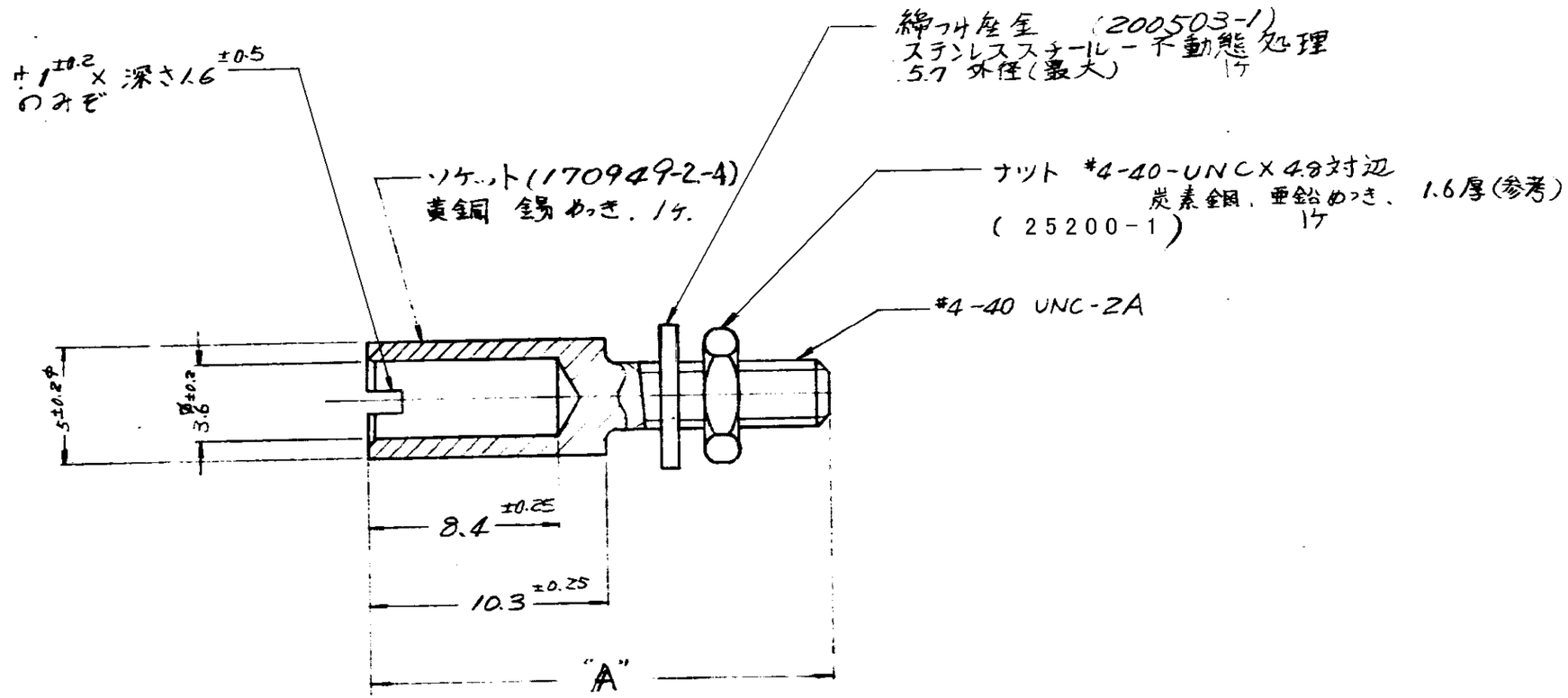

171083-2	23.3
171083-1	20.3
部品番号	"A"

-1：類似品 NO. 200835-4

LTR	DESCRIPTION			
F	REVISED FJD0-0320-04	Y.Y	D.M	13SEP '04
E	ADDED PER ECN J83-6901			15 83
E	ECN J82-6727	H.S	H.S	15 83
D	ECN J6-3956	YA		
C	RE[illegible]			
B	REV[illegible]			
A	REVISED			
0	RELEASED			

C-171083

上参照

上参照

tyco Electronics

Tyco Electronics AMP K.K
Kawasaki, Japan

4-1 | J B C-171083 | F

コーナーガイドソケット

7	6	5	4	3	2	1