Fuer diese Unterlage behalten wir uns alle Rechte vor, auch fuer den Fall der Patenterteilung oder Gebrauchsmustereintragung. Sie darf ohne unsere vorherige schriftliche Zustimmung weder vervielfaeltigt noch sonstwie benutzt, noch Dritten zugaenglich gemacht werden.

Nur rot gestempelte oder auf Laufkarte gedruckte Dokumente unterliegen dem Aenderungsdienst und sind zur Fertigung freigegeben. Only red stamped or on jobcard printed documents are managed. These documents are approved for production.

All Rights reserved, including possible patents or trademarks. Documents shall not be provided to a third party or duplicated in any form without prior written permission.

CAD: Creo Parametric

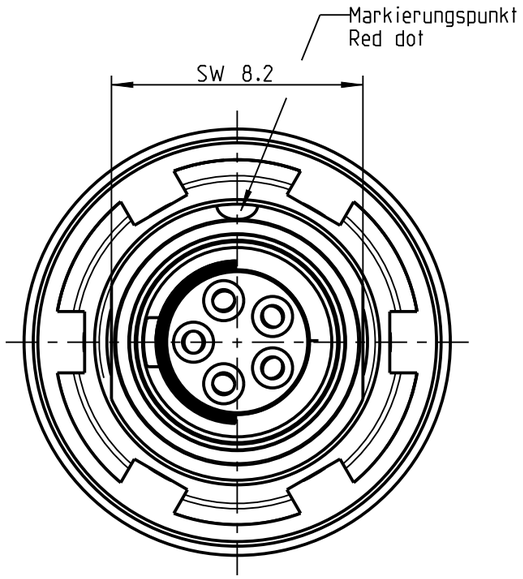

G80F1C-___

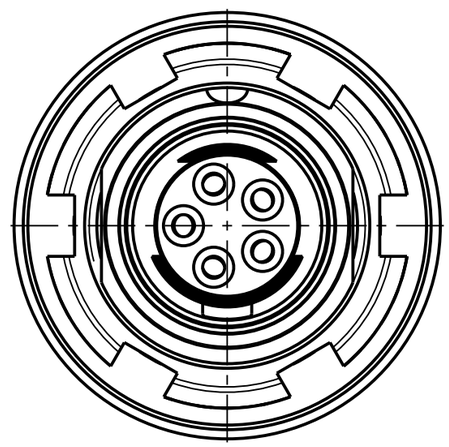

G80F2C-___

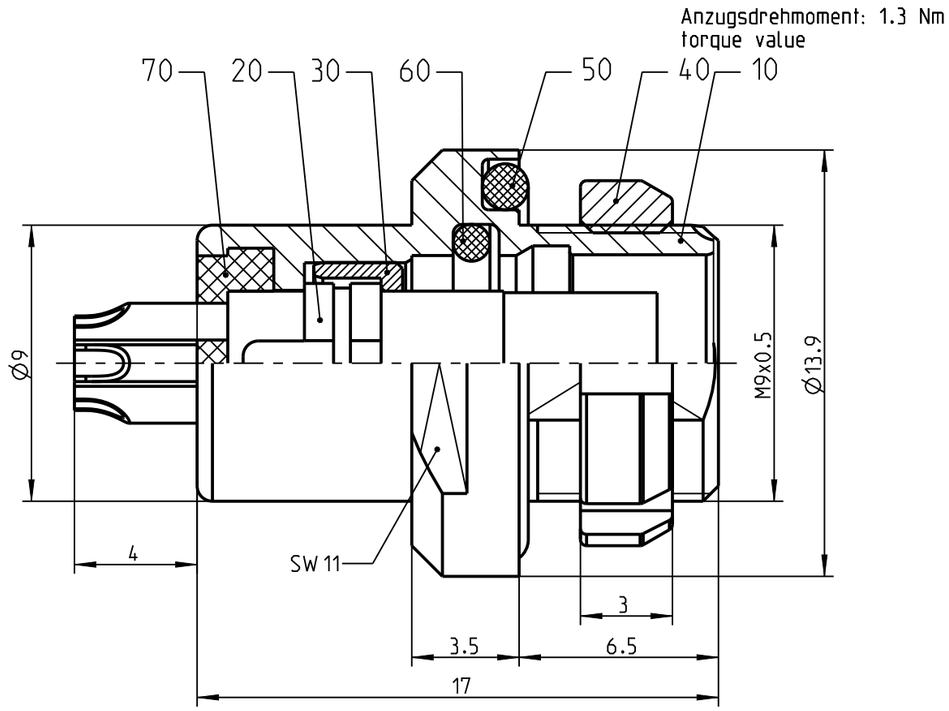

Nur Einsatz dargestellt
View only insert

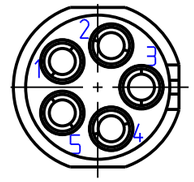

1:1

Montageausschnitt
Panel Cutout

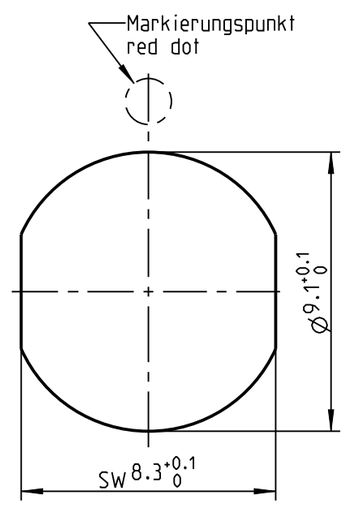

Technische Daten/Technical Data:

Werkstoffe/Materials:	
Gehaeuse/Housing:	Cu-Legierung /cu-alloy
Kontakte/Contacts:	Cu-Legierung /cu-alloy
Isolierkoerper/Insulation Body:	PEEK
Oberflaechen/Surfaces:	
Gehaeuse/Housing	siehe Tabelle see table
Kontakte/Contacts:	gal. Au
Schutzart/Protection Class:	IP 68

KontaktØ/ContactØ:	Ø0.7 mm
Anschluß/Termination:	0.38mm²
Loet/Solder	AWG 22
Pruefspannung/Test Voltage:	0.9 kV AC (SAE AS13441)
Strombelastung/Current Load: Einzelkontakte/single contacts	7.5 A
Steckschluessel fuer Nutmutter: Nutdriver for slotted mounting nut:	700.098.002.000.000

G80F_S-P05LFG0-0000	schwarz verchromt black chrome plated
G80F_C-P05LFG0-0000	matt verchromt matt chrome plated
Oxaion-ID	Oberfl. Gehaeuse/ surface housing

Bei den hier dargestellten ODU-Steckverbindern handelt es sich nach DIN EN 61984:2009 um Steckverbinder ohne Schaltleistung (COC) !
/the pictured ODU-connectors are in relation to DIN EN 61984:2009 connectors without switching capacity (COC) !

Allgemeintoleranz/general tol.: DIN ISO 2768-mH Tolerierung / Tolerancing: DIN ISO 8015		ODU A PERFECT ALLIANCE.	Benennung/description: GERAETETEIL CPL. receptacle cpl.
Status/state:	Approved	Version: revision:	-
Erstellt/prepared	28.05.2018	cbrey	
Geaendert/revised	28.05.2018	cbrey	
Freigabe/released	28.05.2018	rtrager	
ODU-MUEHLDORF	Datum/date	Name/name	

CAD-Nr.: design-ID:	00140585
Teile-ID: part-ID:	
Oxaion-Nr.:	G80F__-P05LFG0-0000
Ursprung/origin.:	

Werkstoff: material:	seeBOM
Maßstab: scale:	5:1
Format: size:	A3
Einheit: dim.:	mm
Bl.: sheet:	1