© 2019 TE Connectivity. All Rights Reserved.

REVISIONS AENDERUNGEN					
P	LTR	DESCRIPTION BESCHREIBUNG	DATE	DWN	APVD
	A1	Design of Matenet Shield changed	02OCT2019	KS	JB
	A2	Notes and Cut Off details updated	19JUN2020	CM	JB
	A3	BOM updated, spec number updated	20APR2021	CM	JB
	B	Replaced with serial shield. BOM. Tri ID added and updated	24MAR2023	SM	WJ

9-2354248-1 AS SHOWN
9-2354248-1 wie gezeigt

CUT OFF (SYMMETRIC)
Befestigungsausschnitt (symmetrisch)

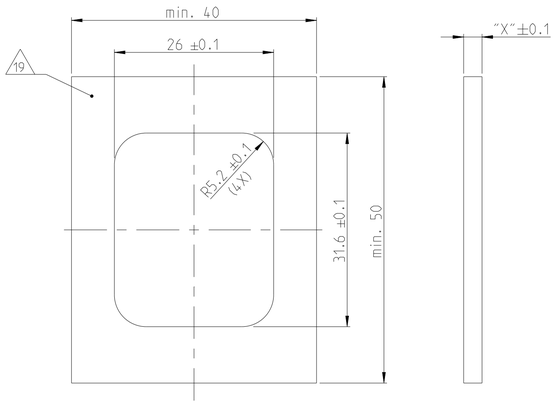

FIXING WITH SLIDE Befestigung mit Schieber	
WALLTHICKNESS "X" Wandstaerke "X"	TE ORDER NO. TE Best. Nr.
1.5mm	N.N.
2.5mm	0-1670720-2
3.0mm	0-1670720-1
3.5mm	0-1670720-6
4.0mm	N.N.

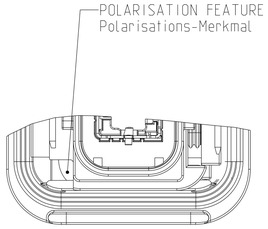

DELIVERY CONDITION:
SECONDARY LOCKING DEVICE
IN PRE-LOCKED POSITION
Lieferzustand:
2. Kontaktsicherung in Vorraststellung

SECTION A-A

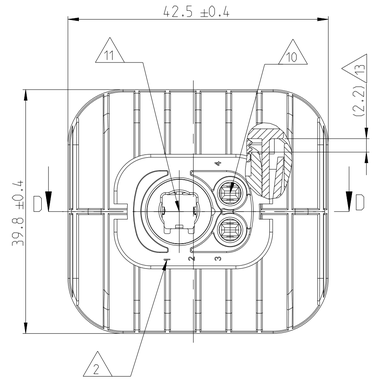

NOTES
Bemerkungen

1. TE ORDER-NO.
TE Bestell-Nr.

2. CAVITY NUMBERING
Kammerbezeichnung

3. PRODUCTION DATE
Produktionsdatum

4. LETTER-INSERT FOR THE REVISION STATUS OF THE MOULD
Schriftsatz fuer Aenderungszustand des Werkzeuges

5. MATERIAL MARKING ACCORDING TO VDA 260
Werkstoffkennzeichnung nach VDA 260

6 PACKED INTERLAYERED IN CORRUGATED SHIPPING BOX
Verpackt in Lagen angeordnet im Versandkarton

7. MOULD CAVITY MARKING
Nestmarkierung

8. TE LOGO
TE Logo

9 SUITABLE COUNTERPART SEE DRAWING: 2354261
passendes Gegenstueck siehe Zeichnung: 2354261

10. CAVITIES MATED WITH TAB 1.6 x 0.6 MM (SWS)
SEE PRODUCT GROUP DRAWING
TE NO: 1355055
MAX. WIRE SIZE: 1.0mm² FLR

WIRE SIZE: 1.5mm² FLR PERMITTED ONLY IN
ASSOCIATION WITH
SINGLE WIRE SEALING PN 0-2287497-1
ALLOWED TEMPERATURE 105 DEGREE CELSIUS

Kontaktkammer passend fuer Flachstecker 1.6x0.6 mm (EDS)
siehe Produktgruppenzeichnung
TE Nr: 1355055
max. Drahtgroessenbereich: 1.0mm² FLR

Es ist ein Drahtgroessenbereich von 1.5mm² FLR nur
in Verbindung
mit der Einzelleiterdichtung PN 0-2287497-1
bis zu 105°C zugelassen

11. CAVITIES MATED WITH TAB MATEnet
SEE PRODUCT GROUP DRAWING
TE NO: 2302451
MAX. WIRE SIZE: Ø6mm

Kontaktkammer passend fuer Flachstecker MATEnet
siehe Produktgruppenzeichnung
TE Nr: 2302451
max. Drahtgroessenbereich: Ø6mm

12. MATED WITH COVER SEE DRAWING: 1670057, 1670364
Passend zu Kappe siehe Zeichnung: 1670057, 1670364

13. SLIDING DISTANCE OF SECONDARY LOCKING
Verschiebeweg der zweiten Kontaktsicherung

14 MALFUNCTION CAUSED BY LAQUER IS NOT
COVERD BY TE WARRANTY
Funktionsbeeintraechtigung durch Lackieren, liegt nicht
im Einfluss und Gewaehrleistungsumfang von TE

15 IN ADDITION TO HEREIN DEFINED REQUIREMENTS ON THE
MECHANICAL INTERFACE THE ELECTRICAL REQUIREMENTS
OF OPEN ALLIANCE "DEFINITIONS FOR COMMUNICATION CHANNEL".
VERSION 2.0. 28. NOVEMBER 2014 AVAILABLE
FOR 100Mbit/s AND OPEN ALLIANCE "CHANNEL AND COMPONENTS
REQUIREMENTS FOR 1000BASE-T1 AUTOMOTIVE
ETHERNET". DRAFT 1.0. 2. JUNE 2016 FOR 1 Gbit/s MUST BE MET.
Neben den hier definierten Anforderungen an die mechanische Schnittstelle
muessen auch die elektrischen Anforderungen nach OPEN ALLIANCE
"Definition for Communication Channel" Version 2.0. 28 November 2014
fuer 100Mbit/s bzw. OPEN ALLIANCE "Channel and Components Requirements
for 1000BASE-T1 Automotive Ethernet".
Draft 1.0. 2. Juni 2016 fuer 1 Gbit/s eingehalten werden.

16 SUITABLE SINGLE WIRE SEAL SEE DRAWING: 2348771
passende Einzeldichtung siehe Zeichnung: 2348771

17 SUITABLE SINGLE WIRE SEAL CAP SEE DRAWING: 2348770
passende Einzeldichtungskappe siehe Zeichnung: 2348770

18. INTERFACE ACC. DRAWING: 208-18143
Kragenanschluss nach Zeichnung: 208-18143

19. SEALING SURFACE CUTOFF
Dichtflaeche Blechausschnitt

SURFACE ROUGHNESS Ra MAX. 1.8µm OR LESS FOR METAL PARTS.
Werkzeugoberflaeche Ra Max. 1.8µm oder weniger fuer Metallteile

SURFACE ROUGHNESS MIN. VDI 3400 - CLASS 24 FOR PLASTIC PARTS.
Werkzeugoberflaeche Min. VDI 3400 - Class 24 fuer Kunststoffteile

THE FLATNESS MUST BE WITHIN THE TOLERANCE OF THE SHEET.
THEREFORE WITHIN ±0.1MM.
Die Ebenheit muss innerhalb der Toleranz des Blechs liegen bei (±0.1mm)

NO SINK MARKS. EJECTOR. DRAFT. DENTS. SCRATCHES.
RECESSES ON THE SEALING AREA ALLOWED.
Keine Einfallstellen. Auswerfer. Ausformschraegen. Delle.
Kratzer. Absaetze zulaessig.

SECTION C-C

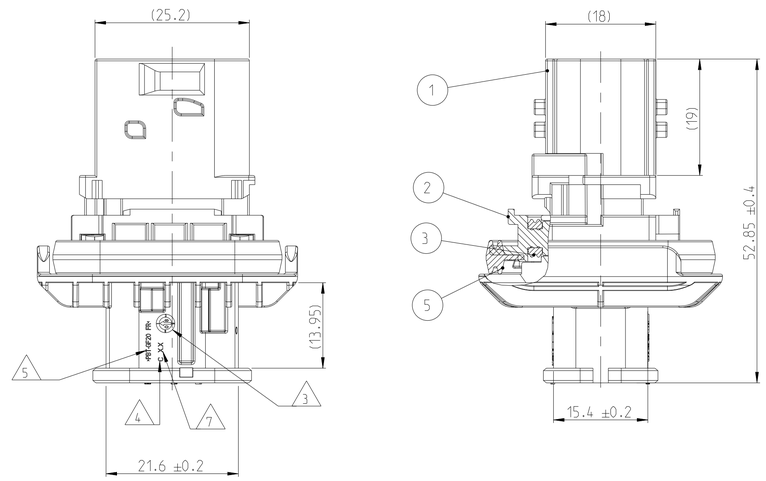

SECTION D-D

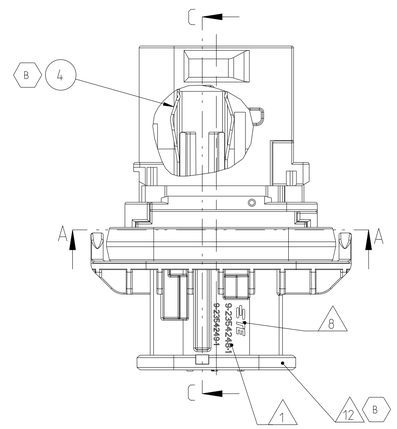

CUT OFF WITH POLARISATION
Befestigungsausschnitt mit Polarisation

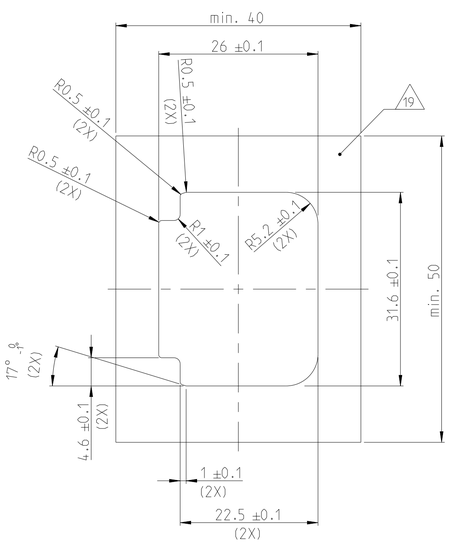

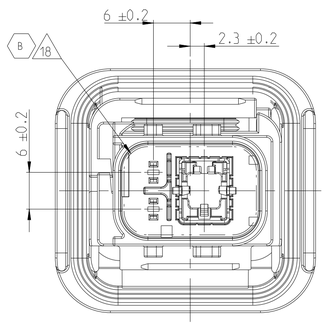

SLIDE FROM BOTH DIRECTIONS MOUNTABLE
Schieber von beiden Seiten montierbar

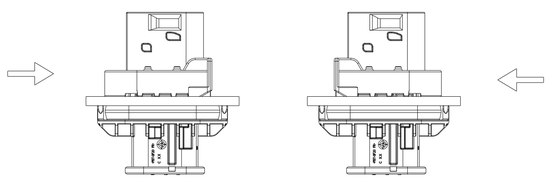

TE ORDER-NO. TE Bestell-Nr.	REV.	NO. OF POS. Polzahl	CODE Kodierung	QUANTITY Stueck										ITEM NO ASSY	DESCRIPTION Beschreibung	COLOUR Farbe	MATERIAL
	B													1	HDSCnet 1+2 Tab HSG, CODE "A" HDSCnet 1+2 Flachsteckergehaeuse, Kod. "A"	BLACK Schwarz	PBT-GF20 / V-0
	B													1	HDSCnet 1+2 Tab HSG, CODE "B" HDSCnet 1+2 Flachsteckergehaeuse, Kod. "B"	GREY grau	PBT-GF20 / V-0
	B													1	HDSCnet 1+2 Tab HSG, CODE "C" HDSCnet 1+2 Flachsteckergehaeuse, Kod. "C"	GREEN gruen	PBT-GF20 / V-0
	B													1	HDSCnet 1+2 Tab HSG, CODE "D" HDSCnet 1+2 Flachsteckergehaeuse, Kod. "D"	BLUE blau	PBT-GF20 / V-0
	B													1	HDSCnet 1+2 Tab HSG, CODE "E" HDSCnet 1+2 Flachsteckergehaeuse, Kod. "E"	WHITE weiss	PBT-GF20 / V-0
	B													1	HDSCnet 1+2 Tab HSG, CODE "F" HDSCnet 1+2 Flachsteckergehaeuse, Kod. "F"	RED rot	PBT-GF20 / V-0
														2	SECONDARY LOCKING DEVICE Zweite Kontaktsicherung	YELLOW gelb	PBT-GF20 / V-0
														3	SEAL FOR SECONDARY LOCKING Dichtung fuer zweite Kontaktsicherung	ORANGE Orange	MVQ
														4	SHIELDING FOR MATEnet Schirmung fuer MATEnet	-	STEEL
														5	AXIAL SEAL 37457 Axialdichtung 37457	GREEN gruen	MVQ
9-2354248-6	B		3		F	-	-	-	-	1	1	1	1	6			
9-2354248-5	B		3		E	-	-	-	1	-	1	1	1	5			
9-2354248-4	B		3		D	-	-	1	-	-	1	1	1	4			
9-2354248-3	B		3		C	-	1	-	-	-	1	1	1	3			
9-2354248-2	B		3		B	1	-	-	-	-	1	1	1	2			
9-2354248-1	B		3		A	-	-	-	-	-	1	1	1	1			

THIS DRAWING IS A CONTROLLED DOCUMENT.
DIESE ZEICHNUNG IST EIN KONTROLLIERTES DOKUMENT.

DIMENSIONS: MASSEINHEITEN: mm

TOLERANCES UNLESS OTHERWISE SPECIFIED: ALLGEMEINTOLERANZEN
1 PLC ±
2 PLC ±
3 PLC ±
4 PLC ±
ISO 8015 DIN 16901-14
ANGLES/WINKEL ±
FINISH/OBERFLAECHE/FARBE

MATERIAL SEE TABLE siehe Tabelle
FINISH SEE TABLE siehe Tabelle

DWN Sukshitha H P 13MAR2019
CHK S. Helm 29MAY2019
APVD J. Barth 29MAY2019
PRODUCT SPEC PRODUKTSPEZ. 108-94752
APPLICATION SPEC VERARBEITUNGSSPEZ. 114-94625
WEIGHT GEWICHT 29.31 g

TE Connectivity

NAME
HD MATEnet 1+2 TAB HSG WITH FLANGE GROUP C
HD MATEnet 1+2 Tab Gehaeuse mit Flansch Gruppe C
–

SIZE A1 | CAGE CODE 00779 | DRAWING NO ZEICHNUNGS-NR. C-2354248 | RESTRICTED TO NUR FUER –

CUSTOMER DRAWING / KUNDENZEICHNUNG | SCALE MASSSTAB 2:1 | SHEET BLATT 1 OF VON 2 | REV B

4805 (3/13)

© 2019 TE Connectivity. All Rights Reserved.

REVISIONS ÄENDERUNGEN					
P	LTR	DESCRIPTION BESCHREIBUNG	DATE	DWN	APVD
	-	SEE SHEET 1	-	-	-

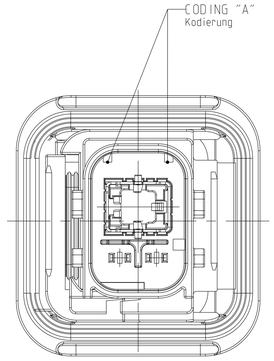

PN: 9-2354248-1

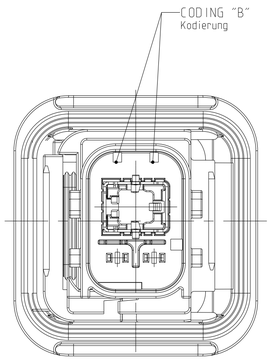

PN: 9-2354248-2

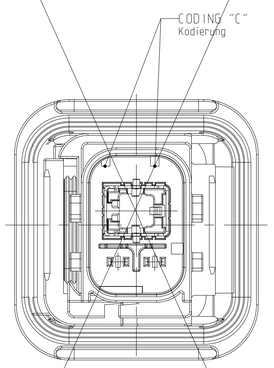

PN: 9-2354248-3

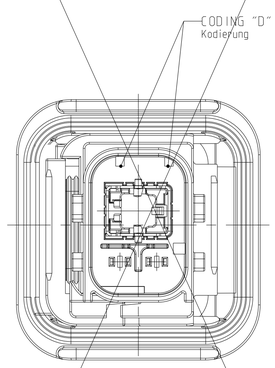

PN: 9-2354248-4

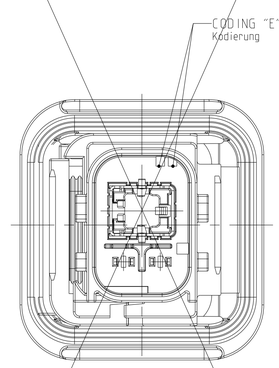

PN: 9-2354248-5

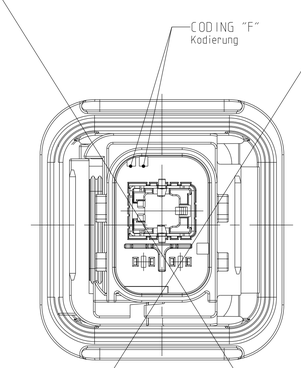

PN: 9-2354248-6

THIS DRAWING IS A CONTROLLED DOCUMENT.
DIESE ZEICHNUNG IST EIN KONTROLLIERTES DOKUMENT.

DIMENSIONS: MASSEINHEITEN: mm

TOLERANCES UNLESS OTHERWISE SPECIFIED: ALLGEMEINTOLERANZEN
0 PLC ±
1 PLC ±
2 PLC ±
3 PLC ±
4 PLC ±
ISO 8015 DIN 16901-140
ANGLES/WINKEL ±

MATERIAL: SEE TABLE / siehe Tabelle
FINISH/OBERFLÄCHE/FARBE: SEE TABLE / siehe Tabelle

DWN: Sukshitha H P 13MAR2019
CHK: S. Helm 29MAY2019
APVD: J. Barth 29MAY2019
PRODUCT SPEC PRODUKTSPEZ.: 108-94752
APPLICATION SPEC VERARBEITUNGSSPEZ.: 114-94625
WEIGHT GEWICHT: 29.31 g

TE Connectivity

NAME: HD MATEnet 1+2 TAB HSG WITH FLANGE GROUP C
HD MATEnet 1+2 Tab Gehaeuse mit Flansch Gruppe C
-

B

SIZE	CAGE CODE	DRAWING NO ZEICHNUNGS-NR.	RESTRICTED TO NUR FUER
A1	00779	C-2354248	-

CUSTOMER DRAWING / KUNDENZEICHNUNG | SCALE MASSSTAB 2:1 | SHEET BLATT 2 OF VON 2 | REV B

4805 (3/13)