THIS DRAWING IS UNPUBLISHED.
VERTRAULICHE UNVEROEFFENTLICHTE ZEICHNUNG
RELEASED FOR PUBLICATION
FREI FUER VEROEFFENTLICHUNG – , 1997.
© COPYRIGHT – TE Connectivity
ALL RIGHTS RESERVED.
ALLE RECHTE VORBEHALTEN

REVISIONS
AENDERUNGEN

P	LTR	DESCRIPTION BESCHREIBUNG	DATE	DWN	APVD
	B	ECR-18-013978	15MAR2019	SR	MKO

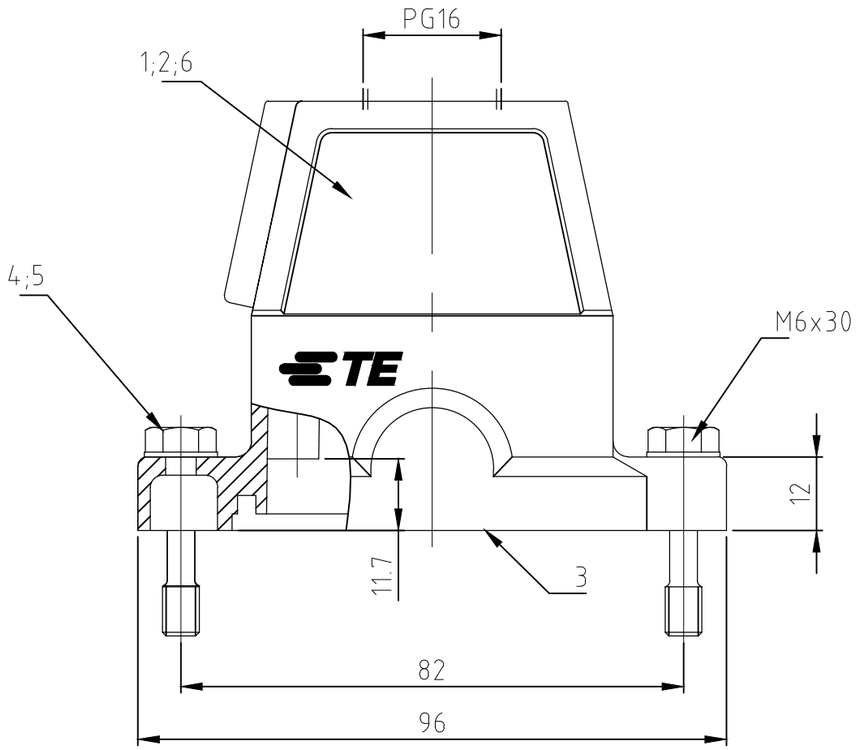

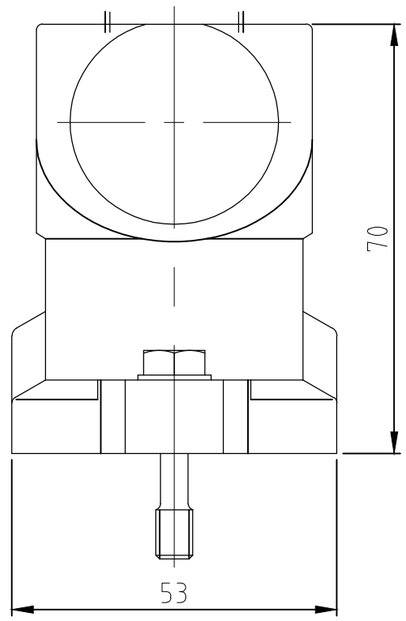

Notes,

1. Material: Housing: aluminium diecasting alloy
   Seals: Neoprene
2. Surface: Varnisch- grey
   - aluminiumoxid + varnisch black
3. Varnish on the inside not necessarily

Bemerkungen,

1. Material: Gehäuse: Alu-Druckguß-Legierung
   Dichtungen: Neoprene
2. Oberfläche: Lackierung - grau
   - Aluminium oxid + Lackierung schwarz
3. Lackierung im Gehäuseinnere ist nicht notwendig

0-1	1-5	2-5	DESCRIPTION / BENENNUNG	MATERIAL	SURFACE / OBERFLÄCHE	COLOR / FARBE	ITEM NO. POS.	REMARKS / BEMERKUNGEN
				1	2	2		
~~1~~			Steckergehäuse HIP-K/hood	aluminium/ALU	Aluminium oxid	black/schwarz	6	Sonderlogo
~~2~~	~~2~~	2	Scheibe/pane	V2A/stainless steel	blank/even		5	B6,4
~~2~~	~~2~~	2	Befestigungsschraube/fixing screw	V2A/stainless steel	blank/even		4	M6x30
~~1~~	~~1~~	1	Dichtung/seal	Neoprene		black/schwarz	3	
	~~1~~		Steckergehäuse HIP/hood	aluminium/ALU		grau/grey	2	
		1	Steckergehäuse HIP-K/hood	aluminium/ALU	Aluminium oxid	black/schwarz	1	

OBSOLETE: ~~HIP-K.6/16.ST.WE~~ ~~HIP.6/16.STO.1.16.G~~
ORDERING TEXT / BESTELLTEXT: HIP-K.6/16.STO.1.16.G

THIS DRAWING IS A CONTROLLED DOCUMENT.
DIESE ZEICHNUNG IST EIN KONTROLLIERTES DOKUMENT.

DIMENSIONS: MASSEANHEITEN: mm

TOLERANCES UNLESS OTHERWISE SPECIFIED: ALLGEMEINTOLERANZEN
0 PLC ±
1 PLC ± –
2 PLC ± –
3 PLC ± –
4 PLC ± –
ANGLES / WINKEL ± –

MATERIAL 1
FINISH/OBERFLAECHE/FARBE 2

DWN Schneider 28.02.01
CHK Schweiger 28.0.01
APVD –
PRODUCT SPEC PRODUKTSPEZ. –
APPLICATION SPEC VERARBEITUNGSSPEZ. –
WEIGHT GEWICHT

TE Connectivity

NAME
Hood
Steckergehaeuse HIP.6/16.STO.1.16.G
–

SIZE	CAGE CODE	DRAWING NO ZEICHNUNGS-NR.	RESTRICTED TO NUR FUER
A3	00779	C-1102635	–

CUSTOMER DRAWING/KUNDENZEICHNUNG
SCALE MASSSTAB 1:1
SHEET BLATT 1 OF VON 1
REV B