THIS DRAWING IS UNPUBLISHED.
VERTRAULICHE UNVEROEFFENTLICHTE ZEICHNUNG
RELEASED FOR PUBLICATION
FREI FUER VEROEFFENTLICHUNG
-,- .
© COPYRIGHT – TE Connectivity
ALL RIGHTS RESERVED.
ALLE RECHTE VORBEHALTEN

REVISIONS
AENDERUNGEN

P	LTR	DESCRIPTION BESCHREIBUNG	DATE	DWN	APVD
	B3	REVISED PER ECR-17-013084	02APR18	NG	MKO

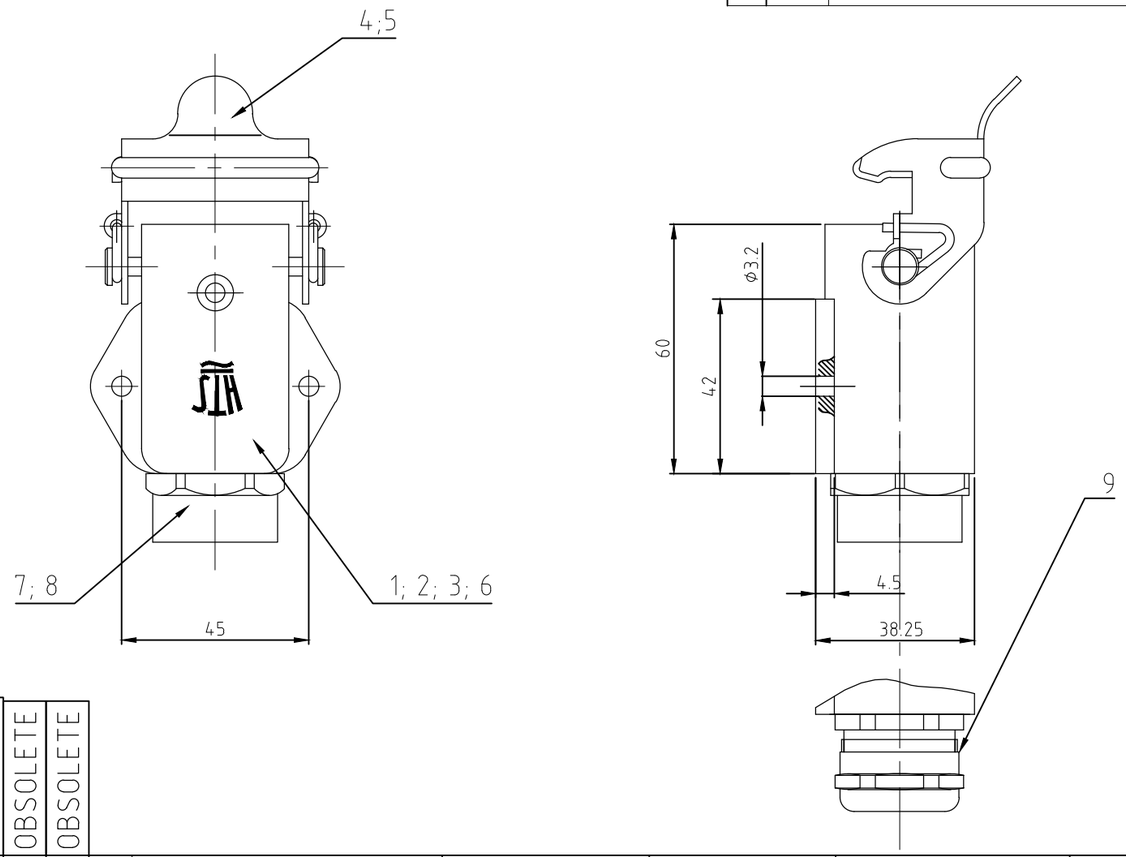

Notes:

1. Material: housing: zink diecast
   sealing: Neoprene
2. Finish: powder coated grey, black
   white alu
3. Packaging quantity 10 pieces

Bemerkungen:

1. Material: Zink-Druckguß Legierung
   Dichtung: Neoprene
2. Oberfläche: Pulverbeschichtet grau, schwarz
   weißaluminium
3. Packaging quantity 10 pieces

OBSOLETE	OBSOLETE	OBSOLETE								
1	–	–	–	Hutverschraubung Pg11	Messing	vernickelt	blau/blue	9	
–	–	–	1	Zwischenstutzen rund Pg11	Messing	vernickelt	blau/blue	8	
–	1	1	–	6-Kt Zwischenstutzen Pg11	Messing	vernickelt	blau/blue	7	
–	1	1	–	O-Ring	Neoprene	–	schwarz/black	6	
–	1	1	–	LB-Bügel	V2A	–	–	5	
1	–	–	1	LB-Bügel	Stahl/steel	verzinkt	blau/blue	4	
–	1	–	–	Sockelgehäuse HA.3	Zink/zinc diecast	–	alufarbig-halbglanz	3	Sonderlackierung
1	–	1	–	Sockelgehäuse HA.3	Zink/zinc diecast	–	schwarz/black	2	
–	–	–	1	Sockelgehäuse HA.3	Zink/zinc diecast	–	grau/grey	1	
0-2	0-1	2-2	1-2	DESCRIPTION / BENENNUNG	MATERIAL	SURFACE / OBERFLÄCHE	COLOR / FARBE	ITEM NO. POS.	REMARKS / BEMERKUNGEN

3	HA.3.SG-LB.1.11.Z	
3	HA-K.3.SG-LB.1.11.Z	
3	HA-K.3.SG-LB.1.11.Z	
3	HA.3.SG-LB.1.11.Z	

ORDERING TEXT / BESTELLTEXT

THIS DRAWING IS A CONTROLLED DOCUMENT.
DIESE ZEICHNUNG IST EIN KONTROLLIERTES DOKUMENT.

DIMENSIONS: MASSE\NHEITEN: mm

TOLERANCES UNLESS OTHERWISE SPECIFIED: ALLGEMEINTOLERANZEN
n. ISO 8015
n. ISO 2768 – mH –E
N. DIN 16901 – 140

0 PLC ± –
1 PLC ± –
2 PLC ± –
3 PLC ± –
4 PLC ± –
ANGLES / WINKEL ± –

MATERIAL –

FINISH/OBERFLAECHE/FARBE –

DWN Schneider 13.02.2002
CHK Schweiger 13.02.2002
APVD –
PRODUCT SPEC PRODUKTSPEZ. –
APPLICATION SPEC VERARBEITUNGSSPEZ. –
WEIGHT GEWICHT

TE Connectivity

NAME
SURFACE MOUNTED HOUSING SIDE ENTRY
Sockelgehaeuse HA.3-LB
–

SIZE	CAGE CODE	DRAWING NO ZEICHNUNGS-NR.	RESTRICTED TO NUR FUER
A3	00779	C-1102109	–

CUSTOMER DRAWING/KUNDENZEICHNUNG

SCALE MASSSTAB	SHEET BLATT	REV
1:1	1 OF VON 1	B3