http://hcdz2017.com/

标 记 MARK	ECN编号/变更内容 ECN NO/DEFINITION	修 改 REVISE	日 期 DATE	核 准 APPROVE

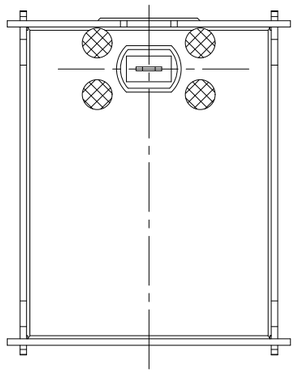

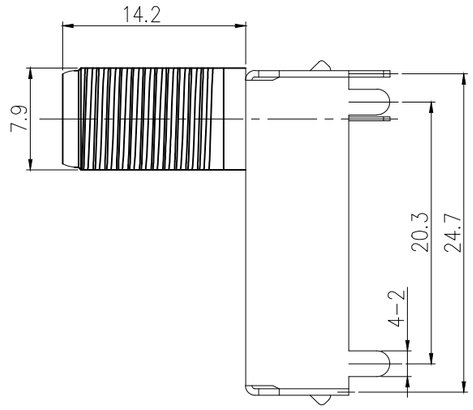

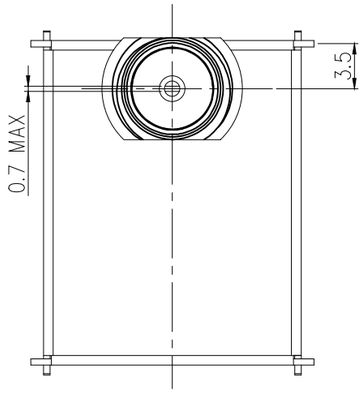

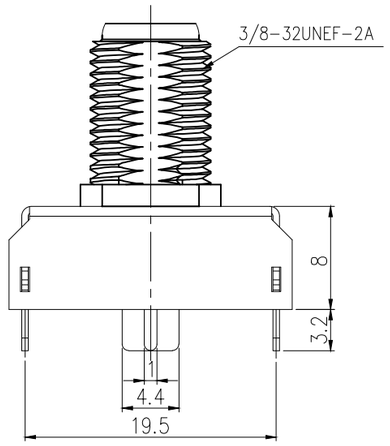

SPECIFICATION (技术要求)

1. Operating Temperature(环境温度): -25℃～85℃
2. Voltage Rating(额定电压): 50V AC/DC
3. Current Rating(额定电流): 0.5A
4. Contact Resistance(接触抗阻): 30mΩ
5. Insulation Resistance(绝缘抗阻): 100MΩ
6. Dielectric Withstanding Voltage(耐电压): 500V AC Min
7. Insertion/Withdrawal Force(插拔力): 3-50N
8. Life Time(mating cycles)寿命: ＞1000 Cycles
9. SIGNAL LOSS<1dB IN BOTH VHF, UHF BAND.
10. NOMINAL IMPEDANCE : 75 OHMS.
11. OPERATING FREQUENCY : 0-2 GHZ.

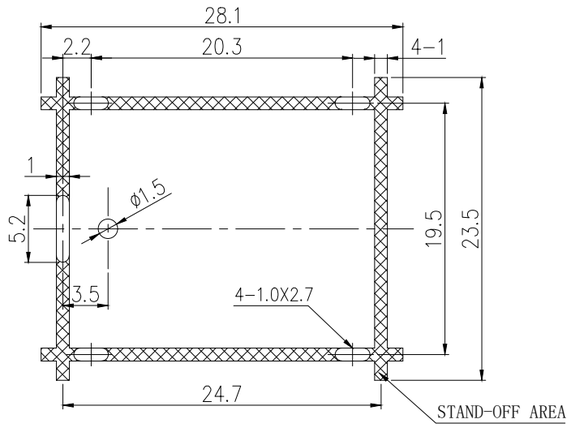

Recommend PCB Layout Thickness:1.6mm
PCB Top View Tolerance: ±0.05mm

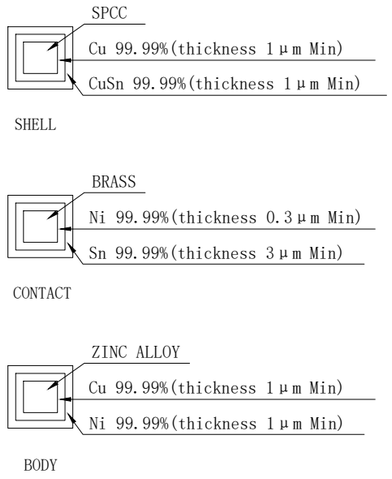

序 号	品 名	材 质	电镀/颜色	备 注
3	F头	锌合金	镀镍	
2	支架	SPCC	镀铜锡	
1	绝缘体	PPA	黑色	

深圳市虹成电子有限公司		品 名 TITLE	屏蔽罩	
		料 号 PART NO	HC-PBZ-R042	
GENERAL TOLERANCES (UNLESS SPECIFIED)	比 列 SCALE	1:1		
X :±0.38	单 位 UNIT	MM	制 图 DRAW	AhYe
X.X :±0.30	张 数 PART NO	1 OF 1	审 核 CHECKED	夏操云
X.XX :±0.20 X :±2°	版 本 REV	A	批 准 APPROVE	赵亮亮
X.XXX :±0.10 X.X :±1°				

http://hcdz2017.com/