http://hcdz2017.com/

标 记 MARK	ECN编号/变更内容 ECN NO/DEFINITION	修 改 REVISE	日 期 DATE	核 准 APPROVE

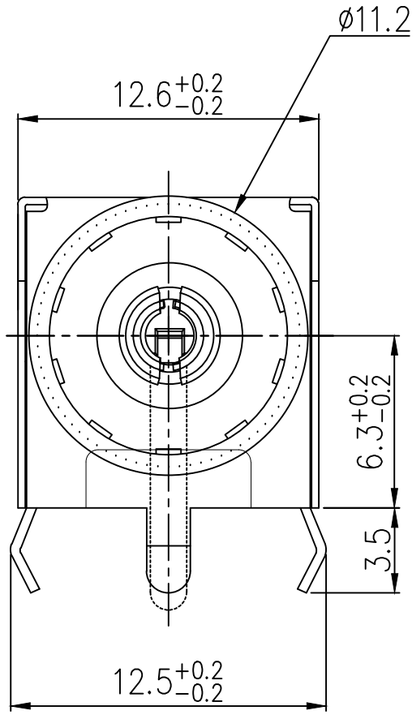

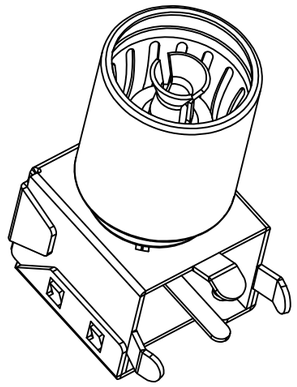

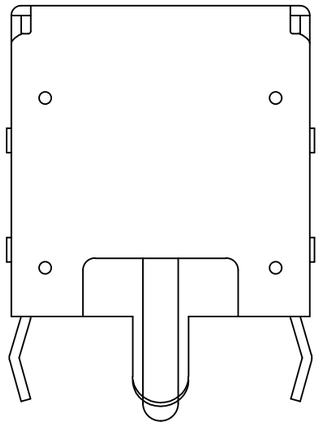

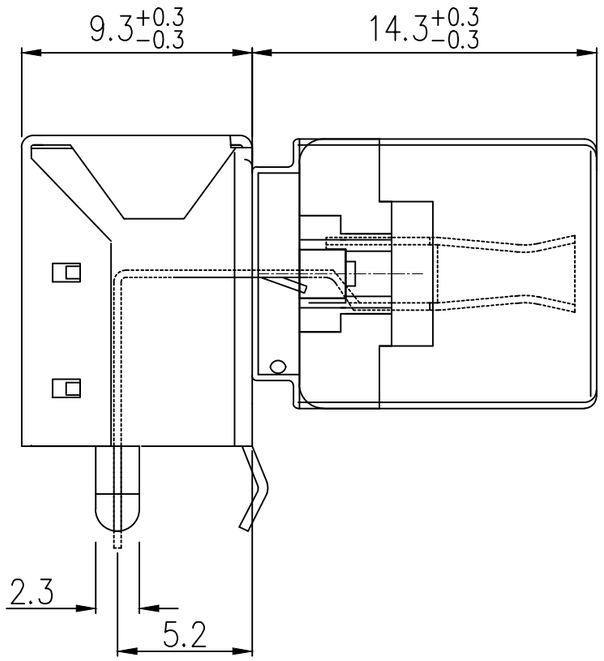

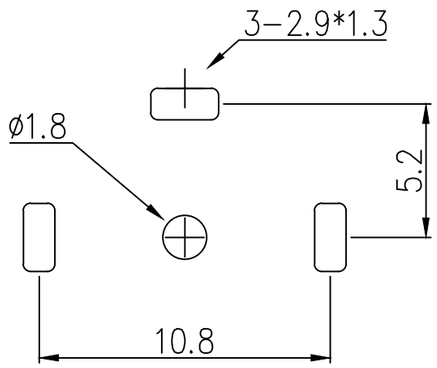

PCB LAYOUT
(TOP VIEW)
P.C.B开孔示意图

SPECIFICATION (技术要求)

1. Operating Temperature(环境温度): -25℃～85℃
2. Voltage Rating(额定电压): 50V AC/DC
3. Current Rating(额定电流): 0.5A
4. Contact Resistance(接触抗阻): 30mΩ
5. Insulation Resistance(绝缘抗阻): 100MΩ
6. Dielectric Withstanding Voltage(耐电压): 500V AC Min
7. Insertion/Withdrawal Force(插拔力): 3-50N
8. Life Time(mating cycles)寿命: ＞1000 Cycles
10. SIGNAL LOSS<1dB IN BOTH VHF, UHF BAND.
11. NOMINAL IMPEDANCE : 75 OHMS.
12. OPERATING FREQUENCY : 0-2 GHZ.

序 号	品 名	材 质	电镀/颜色	备 注
3	IEC母头	冷扎板	镀镍	
2	支架	SPCC	镀镍	
1	绝缘体	PPS	棕色	

深圳市虹成电子有限公司		品 名 TITLE	屏蔽罩	
		料 号 PART NO	HC-PBZ-I63	
GENERAL TOLERANCES (UNLESS SPECIFIED)	比 列 SCALE	1:1		
0-10:±0.2 26-50:±0.4	单 位 UNIT	MM	制 图 DRAW	AhYe
11-25:±0.3 ANGULAR:±2°	张 数 PART NO	1 OF 1	审 核 CHECKED	夏操云
	版 本 REV	A	批 准 APPROVE	赵亮亮

http://hcdz2017.com/