标 记 MARK	ECN编号/变更内容 ECN NO/DEFINITION	修 改 REVISE	日 期 DATE	核 准 APPROVE

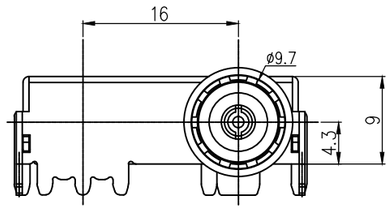

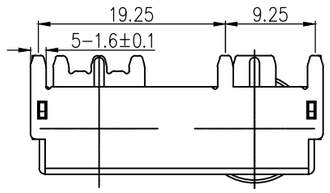

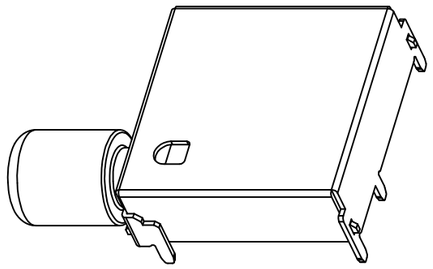

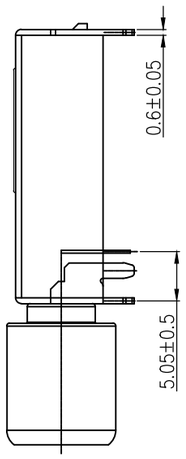

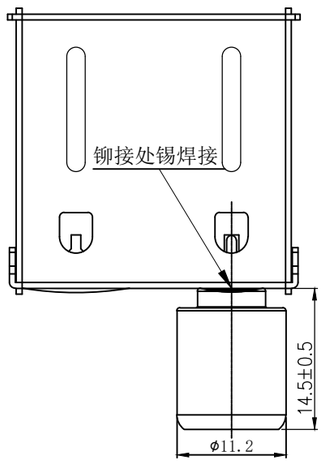

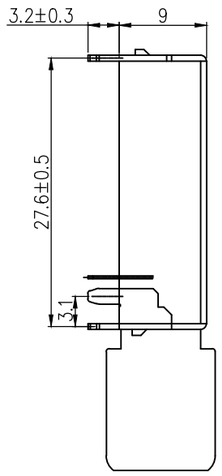

SPECIFICATION (技术要求)

1. Operating Temperature(环境温度): -25℃～85℃
2. Voltage Rating(额定电压): 50V AC/DC
3. Current Rating(额定电流): 0.5A
4. Contact Resistance(接触抗阻): 30mΩ
5. Insulation Resistance(绝缘抗阻): 100MΩ
6. Dielectric Withstanding Voltage(耐电压): 500V AC Min
7. Insertion/Withdrawal Force(插拔力): 3-50N
8. Life Time(mating cycles)寿命: ＞1000 Cycles
9. SIGNAL LOSS<1dB IN BOTH VHF, UHF BAND.
10. NOMINAL IMPEDANCE : 75 OHMS.
11. OPERATING FREQUENCY : 0-2 GHZ.

注：铆接头拉拔力測試35kg，无脱离。

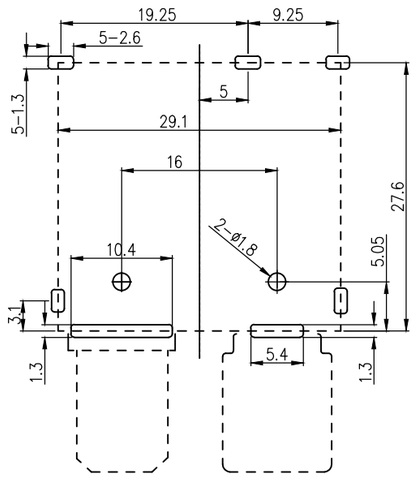

PCB Layaout

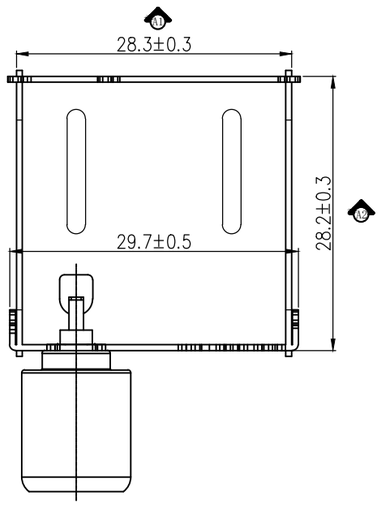

序 号	品 名	材 质	电镀/颜色	备 注
3	IEC母头	冷扎板	D.Ni	
2	支架	冷扎板	D.CuSn	
1	绝缘体	PPS	棕色	

深圳市虹成电子有限公司		品 名 TITLE	屏蔽罩	
		料 号 PART NO	HC-PBZ-R10404	
GENERAL TOLERANCES (UNLESS SPECIFIED)	比 列 SCALE	1:1		
.XX±0.20 X±0.40	单 位 UNIT	MM	制 图 DRAW	AhYe
.X±0.30 ANGULAR:±2°	张 数 PART NO	1 OF 1	审 核 CHECKED	夏操云
	版 本 REV	A	批 准 APPROVE	赵亮亮