## 芯位排布

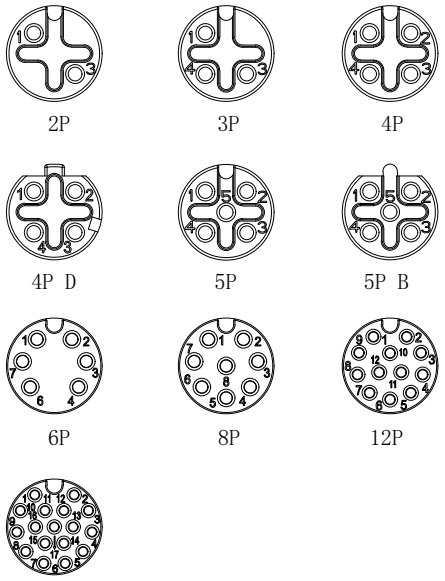


## 技术参数

| 芯数 | 2 | 3 | 4 | 4D | 5 | 5B | 6 | 8 | 12 | 17 |
|---|---|---|---|---|---|---|---|---|---|---|
| 额定电流/电压 | 4A/250V | 4A/250V | 4A/250V | 4A/250V | 4A/60V | 4A/60V | 2A/30V | 2A/30V | 1.5A/30V | 1.5A/30V |
| 额定脉冲电压 | 2500V | 2500V | 2500V | 2500V | 1500V | 1500V | 800V | 800V | 800V | 800V |
| 绝缘电阻(MΩ) | ≥100 | ≥100 | ≥100 | ≥100 | ≥100 | ≥100 | ≥100 | ≥100 | ≥100 | ≥100 |
| 接触电阻(mΩ) | ≤ 5 | ≤ 5 | ≤ 5 | ≤ 5 | ≤ 5 | ≤ 5 | ≤ 5 | ≤ 5 | ≤ 5 | ≤ 5 |

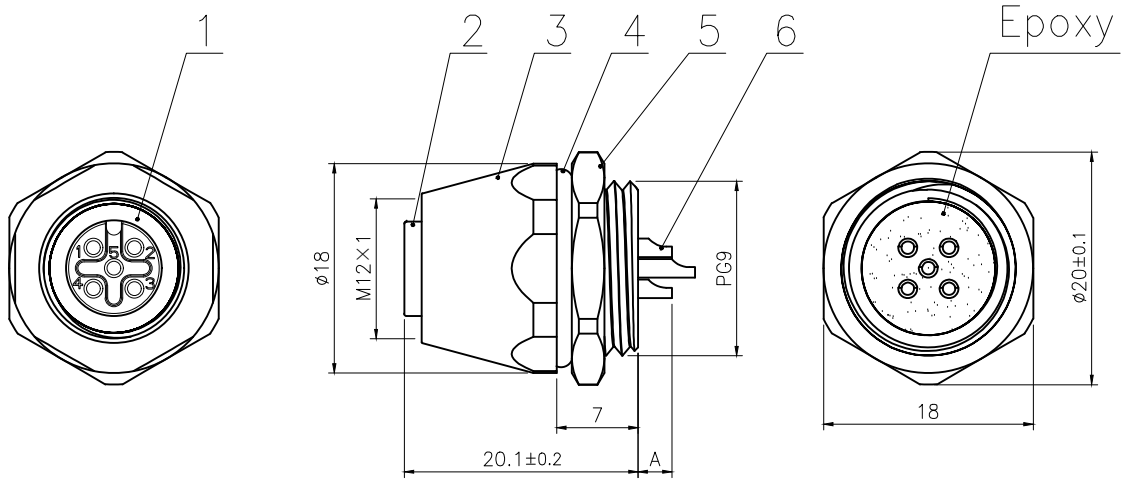


## 面板开孔尺寸

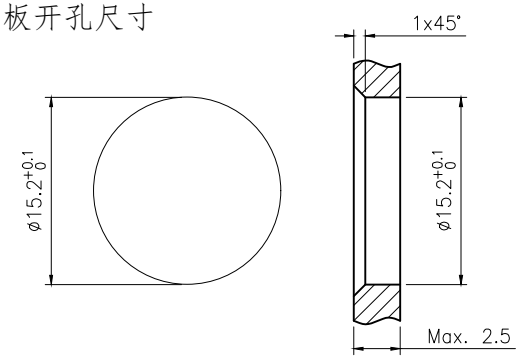


### 技术参数

| | |
|---|---|
| 连接方式: | 螺纹连接 |
| 接线方式: | 焊线 |
| 污染等级: | 3 |
| 温度范围: | −40°~+80° |
| 防护等级: | IP67 |
| 插拔周期: | ≥500 |

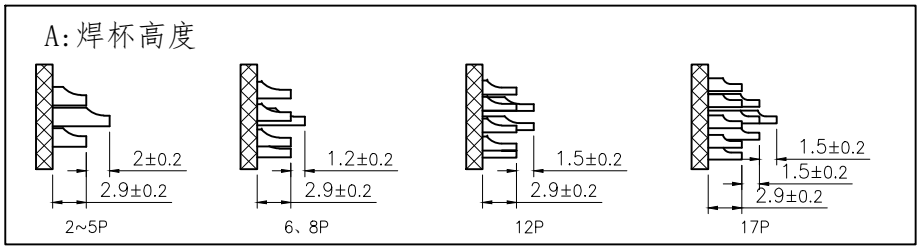


| No. | Specification | Unit | Q'ty |
|---|---|---|---|
| 6 | 焊线式母针直针镀金 | pc | 2~17 |
| 5 | 六角螺母黄铜 PG9螺纹(M12座子螺母) 亮镍 | pc | 1 |
| 4 | 丁腈橡胶φ16*φ12*2黑色 | pc | 1 |
| 3 | M12螺纹式,母座子弹头外壳 PG9规格,铜外壳 锁板牙PG9 | pc | 1 |
| 2 | M12 孔型胶芯短体带倒角 黑色 | pc | 1 |
| 1 | 丁腈橡胶φ9*φ6*1.5黑色 | pc | 1 |

GENERAL TOLERANCE (UNLESS SPECIFIED)

| | |
|---|---|
| ≤10 | ±0.1 |
| <10~≤20 | ±0.2 |
| <20~≤50 | ±0.5 |
| Angle | ±1° |

视 角 THIRD ANGLE

| | | | | | |
|---|---|---|---|---|---|
| 绘图 DWN | W.M 2024.8.24 | | | CAZN® 正成 | |
| 确认 CHK | | | | | |
| 核准 APVD | | | | 品名 TITLE | M12板前安装孔型金属插座 焊线式 锁板牙PG9 子弹头 |
| 单位 UNIT | MM | 版本 REV | A | 品号 PART NO | |
| 尺寸 SIZE | A4 | 页码 SHEET | 1 OF 1 | 型号 DRAWING NO | M12-Sxx-GWBP9-ZD |

表单编号：QR-21-020 版本 A1