P. C. B. 开孔尺寸

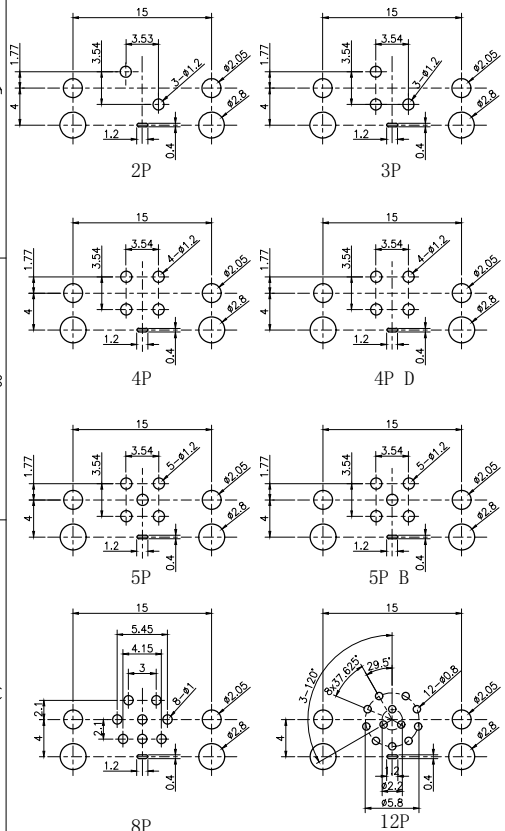

技术参数

芯数	2	3	4	4D	5	5B	6	8	12
额定电流/电压	4A/250V	4A/250V	4A/250V	4A/250V	4A/60V	4A/60V	2A/30V	2A/30V	1.5A/30V
额定脉冲电压	2500V	2500V	2500V	2500V	1500V	1500V	800V	800V	800V
绝缘电阻(MΩ)	≥100	≥100	≥100	≥100	≥100	≥100	≥100	≥100	≥100
接触电阻(mΩ)	≤ 5	≤ 5	≤ 5	≤ 5	≤ 5	≤ 5	≤ 5	≤ 5	≤ 5

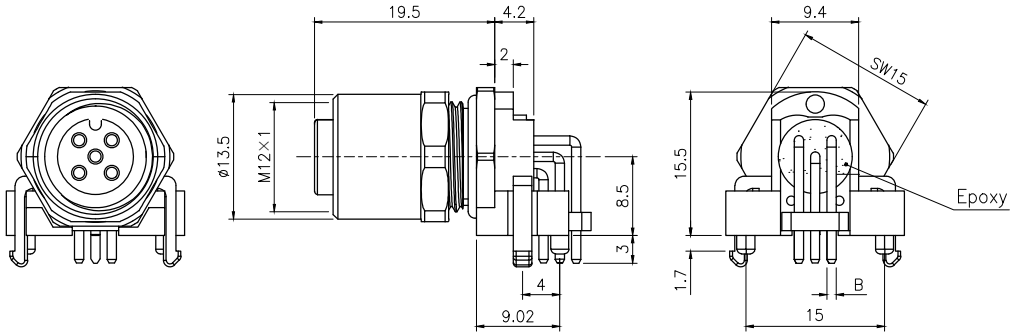

技术参数

连接方式:	螺纹连接
接线方式:	焊板
污染等级:	3
温度范围:	−40°~+80°
防护等级:	IP67
插拔周期:	≥500

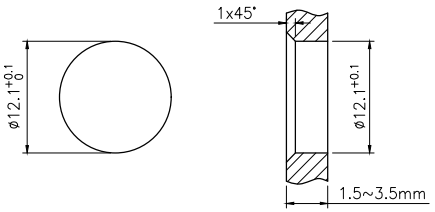

面板开孔尺寸

B 过板插针孔径尺寸:
2~5P: ø1mm
8P: ø0.8mm
12P: ø0.6mm

芯位排布

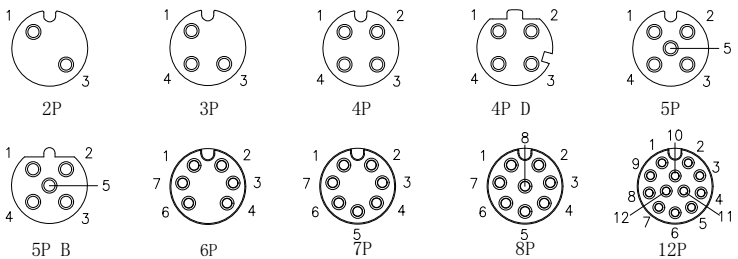

GENERAL TOLERANCE (UNLESS SPECIFIED)		绘图 DWN	W.M	2024.8.24		CAZN 正成	
≤10	±0.1	确认 CHK					
<10~≤20	±0.2						
<20~≤50	±0.5	核准 APVD				品名 TITLE	M12弯式孔型金属插座 插板式 锁板牙M12*1 带屏蔽
Angle	±1°						
视 角 THIRD ANGLE		单位 UNIT	MM	版本 REV	A	品号 PART NO	
		尺寸 SIZE	A4	页码 SHEET	1 OF 1	型号 DRAWING NO	M12-Sxx-GPLM12-JD

表单编号：QR-21-020 版本 A1