No.	Specification	Unit	Q'ty	No.	Specification	Unit	Q'ty
1	M12 螺纹式尾部锁线螺母 PG7规格塑胶外壳 S-317	pc	1	9	M12螺母螺钉 主体连接螺帽铜外壳 S-319	pc	1
2	M12 塑胶组装式尾爪 PG7规格 白色	pc	1	10	硅橡胶φ17.2*φ13.6-1黑色 M12焊线组装式防水垫片	pc	1
3	硅橡胶PG7黑色 M12塑料组装式防水胶塞	pc	1	11	金属组装式波形垫片锰钢φ16.5×φ15.3-0.3,银色	pc	1
4	丁腈橡胶φ12*φ9*1.5黑色	pc	1	12	M12 螺母 母头焊线组装式主体螺帽中继套φ10.9-4.65铜外壳 S-291	pc	1
5	M12 金属组装式屏蔽环 PG7规格 银色 S-321	pc	1	13	丁腈橡胶φ9*φ6*1.5黑色	pc	1
6	M12螺纹式主体 金属组装式锌合金外壳 S-316	pc	1	14	M12螺纹式螺母螺钉 母头组装式带六角锌合金外壳 S-253	pc	1
7	M12 金属组装式内衬套 黑色 S-320	pc	1	15	M12 孔型胶芯短体带倒角	pc	1
8	M12螺母螺钉 母头焊线组装式主体螺帽中继套φ16.7-5铜外壳 S-290	pc	1	16	焊线式母针直针	pc	2~17

芯位排布

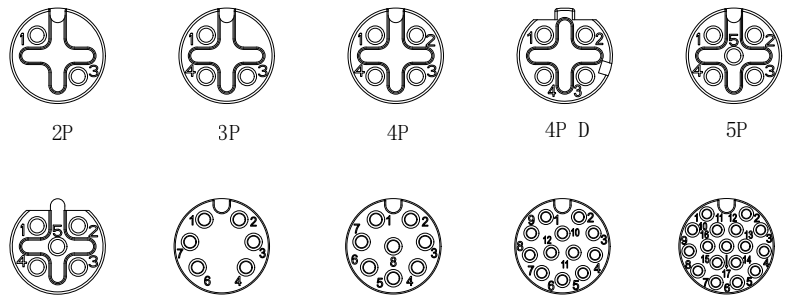

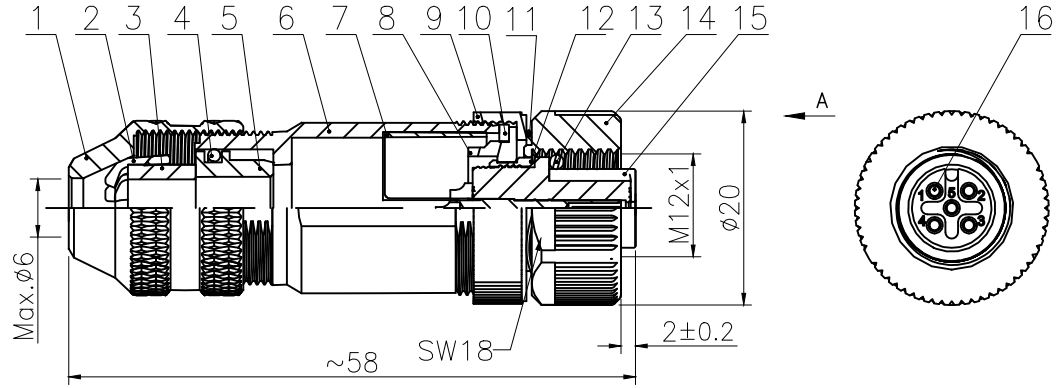

A:焊杯高度

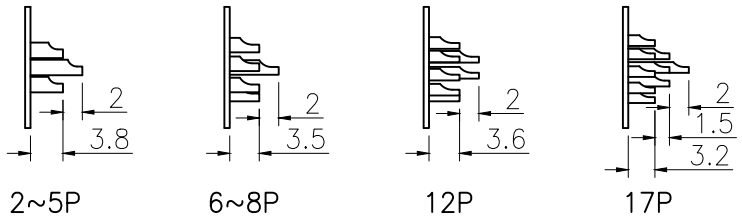

技术参数

连接方式:	螺纹连接
接线方式:	焊线
污染等级:	3
温度范围:	−40°C ~ +80°C
防护等级:	IP67
插拔周期:	≥500

材料

外壳材料:	锌合金/铜，镀镍
接触体材料:	铜，镀金
绝缘体材料:	增强尼龙，黑色
密封材料:	硅胶/橡胶，黑色

芯数	2	3	4	4D	5	5B	6	8	12	17
额定电流/电压	4A/250V	4A/250V	4A/250V	4A/250V	4A/60V	4A/60V	2A/30V	2A/30V	1.5A/30V	1.5A/30V
额定脉冲电压	2500V	2500V	2500V	2500V	1500V	1500V	800V	800V	800V	800V
绝缘电阻(MΩ)	≥100	≥100	≥100	≥100	≥100	≥100	≥100	≥100	≥100	≥100
接触电阻(mΩ)	≤ 5	≤ 5	≤ 5	≤ 5	≤ 5	≤ 5	≤ 5	≤ 5	≤ 5	≤ 5

GENERAL TOLERANCE (UNLESS SPECIFIED)	
≤10	±0.1
<10~≤20	±0.2
<20~≤50	±0.5
Angle	±1°

视 角 THIRD ANGLE

绘图 DWN	C.Z.H 2024.8.1			CAZN® 正成	
确认 CHK					
核准 APVD				品名 TITLE	M12直式孔型金属组装插头 焊线式 PG7出线孔 （螺钉压接款外壳）
单位 UNIT	MM	版本 REV	A	品号 PART NO	
尺寸 SIZE	A4	页码 SHEET	1 OF 1	型号 DRAWING NO	M12-Sxx-GWAP7-BS