芯位排布

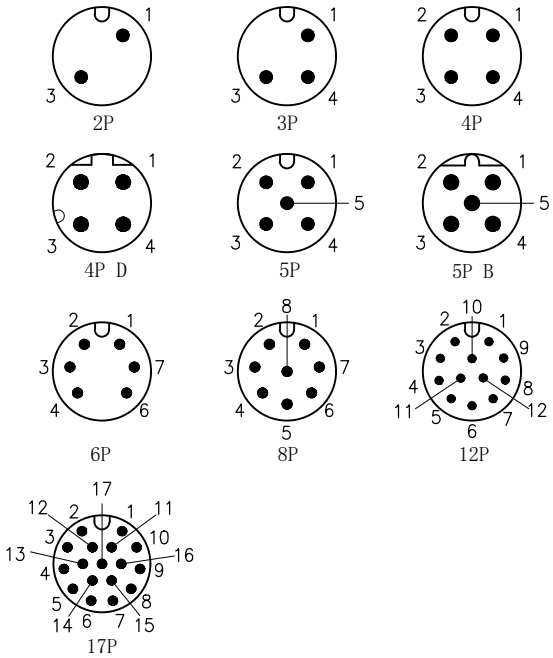

技术参数

芯数	2	3	4	4D	5	5B	6	8	12	17
额定电流/电压	4A/250V	4A/250V	4A/250V	4A/250V	4A/60V	4A/60V	2A/30V	2A/30V	1.5A/30V	1.5A/30V
额定脉冲电压	2500V	2500V	2500V	2500V	1500V	1500V	800V	800V	800V	800V
绝缘电阻(MΩ)	≥100	≥100	≥100	≥100	≥100	≥100	≥100	≥100	≥100	≥100
接触电阻(mΩ)	≤ 5	≤ 5	≤ 5	≤ 5	≤ 5	≤ 5	≤ 5	≤ 5	≤ 5	≤ 5

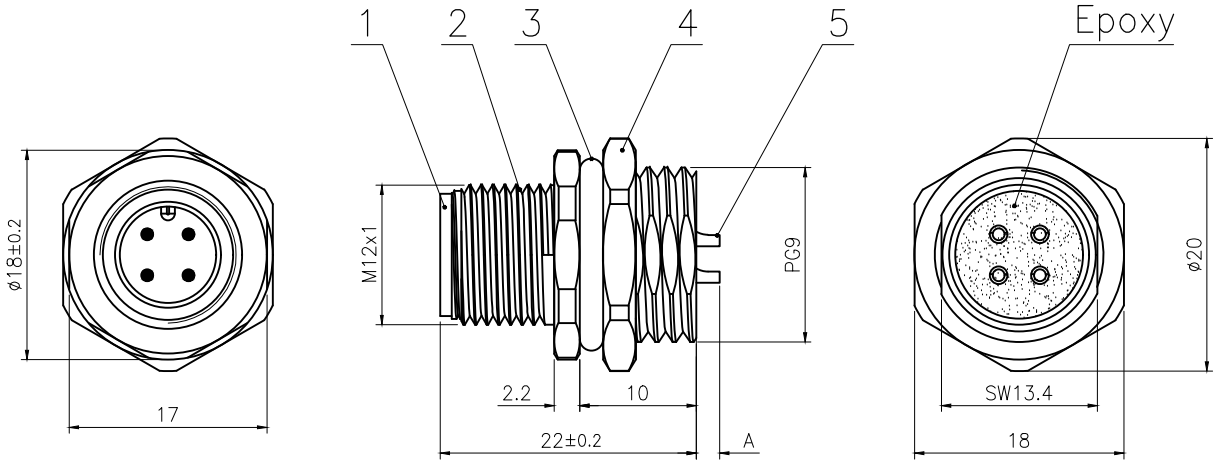

面板开孔尺寸

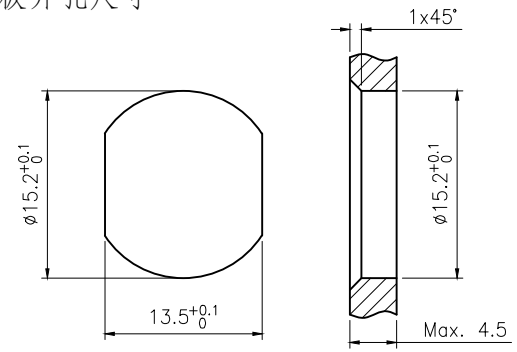

技术参数

连接方式:	螺纹连接
接线方式:	焊线
污染等级:	3
温度范围:	−40°~+80°
防护等级:	IP67
插拔周期:	≥500

A:焊杯高度

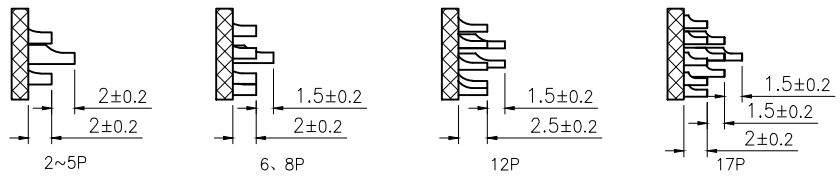

No.	Specification	Unit	Q'ty
5	焊线式公针直针镀金	pc	2~17
4	六角螺母黄铜 PG9螺纹(M12座子螺母) 亮镍	pc	1
3	丁腈橡胶φ16*φ12*2黑色	pc	1
2	M12螺纹式板前,公座铜外壳 锁板牙PG9	pc	1
1	M12 针型胶芯长体 黑色	pc	1

GENERAL TOLERANCE (UNLESS SPECIFIED)
≤10 ±0.1
<10~≤20 ±0.2
<20~≤50 ±0.5
Angle ±1°

视角 THIRD ANGLE

绘图 DWN	W.M 2024.8.24			CAZN® 正成	
确认 CHK					
核准 APVD				品名 TITLE	M12板前安装针型金属插座 焊线式 锁板牙PG9
单位 UNIT	MM	版本 REV	A	品号 PART NO	
尺寸 SIZE	A4	页码 SHEET	1 OF 1	型号 DRAWING NO	M12-Pxx-GWBP9