版 本	变 更 内 容	工程确认	日 期

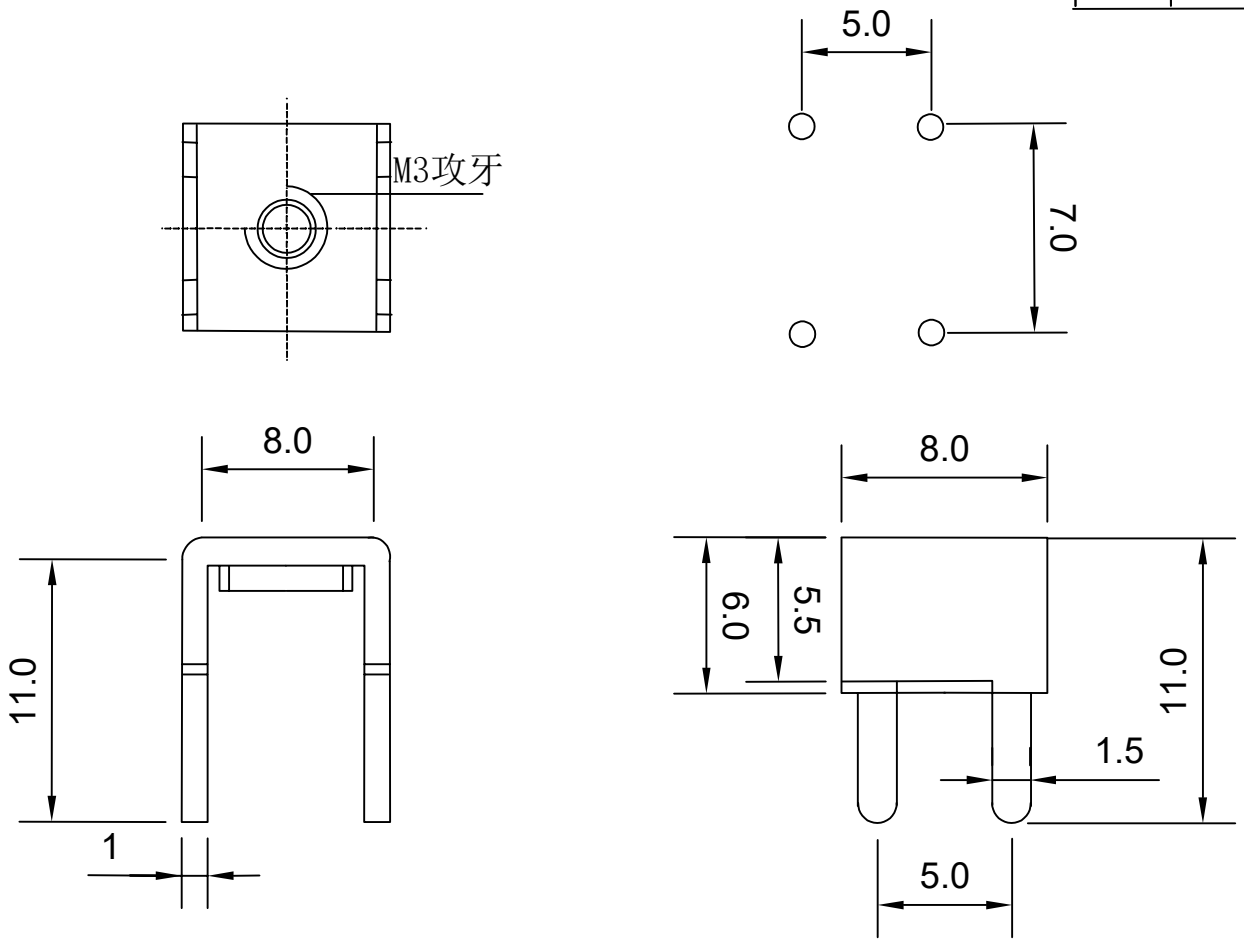

技术要求：
1、铜材厚度1.0MM镀锡
2、表观不变形，无锐边毛刺
3、未标注公差值GB/T1184-1996H级

深圳市怡远科技有限公司 SHENZHEN YIYUAN TECHNOLOGY CO.,LTD	页码(SHEET)	1/1	单位(UNIT)：MM
	版本(REV)	A1	比例(SCALE)
	日期(DATE)	2021.10.12	
品名(ITEM NO)	6M3 M3黄铜4脚雾锡.	设计(DESIGN)	LUO
料号(PART NO)	YTC23M3NAB4TCM	审核(CHECKED)	ROGER LI
图号(DWG NO)		核准(APPROVED)	ROC ZHAO

未注公差 TOLERANCE UNSPECIFIED
X. ±0.20 X.° ±4°
.X ±0.10 .X° ±2°
.XX ±0.05 .XX° ±1°

These drawings and specifications are Shenzhen Yiyuan Technology Co Ltd.The property should not be copied. Without Shenzhen Yiyuan Technology Co. Ltd.Prior written consent to copy or use in any way. Email at info@yiyuanswitches.com