版数 REV.	年月日 DATE	DCN NO.	変更内容 DESCRIPTION	製図 DR.	担当 CHK.	査閲 APPD.	承認 APPD.
2	28.Oct.2010	070905	REVISED POST MATERIAL	M.SAITOU	N.UCHIYAMA	—	Y.Migusawa

図面番号(DRAWING NO.) SJ101480

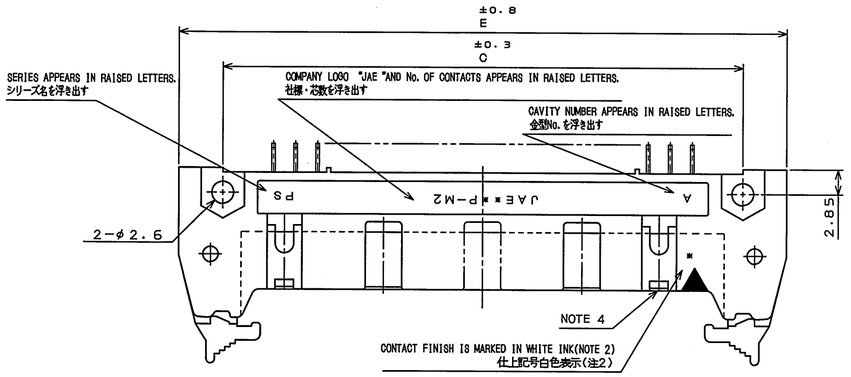

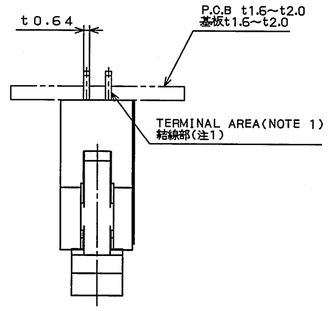

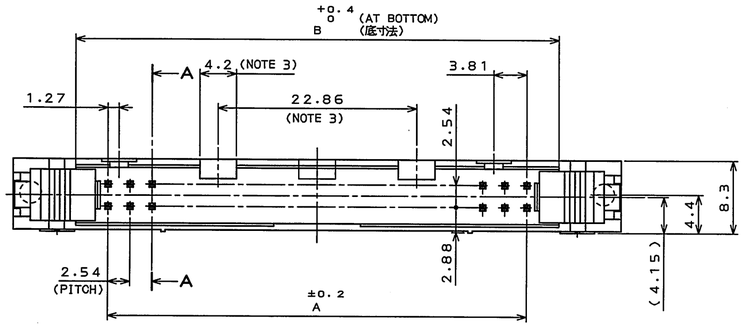

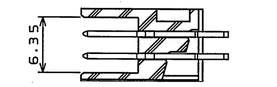

SECT. A-A
(EXCLUDING LEVER)

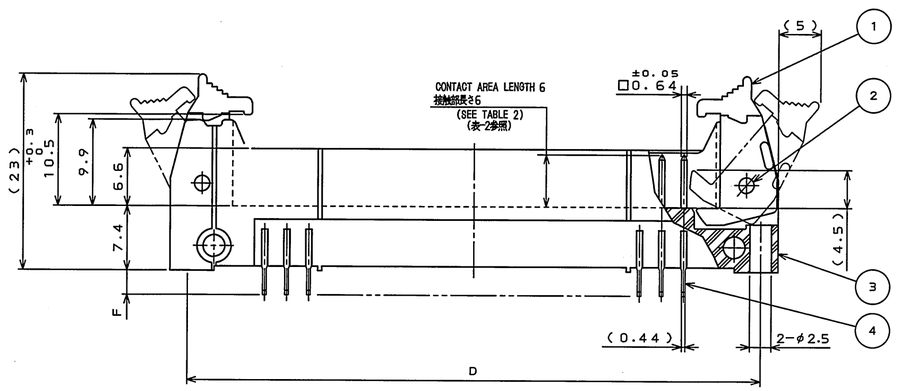

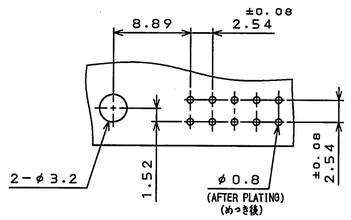

P.C.B. HOLE PATTERNS(REF.)
基板取付穴寸法(参考)

TABLE 1. PART No. OF CONTACTS AND DIMENSIONS
表1 名称、芯数及び寸法A、B、C、D、E

PART No. 名称	No. OF CONTACTS 芯数	A	B	C	D	E
PS-10PE-D4T*-SM*E	10	10.16	17.53	21.84	27.94	32
PS-50PE-D4T*-SM*E	50	60.96	68.33	72.64	78.74	82.8
PS-60PE-D4T*-SM*E	60	73.66	81.03	85.34	91.44	95.5

TABLE 2 CONTACT FINISH
表2 仕上

	*	1
FINISH 仕上	CONTACT AREA 接触部	GOLD(0.1μm MIN.)OVER NICKEL Ni上Au0.1μm以上
	TERMINAL AREA 結線部	(LEAD FREE)TIN/TIN ALLOY OVER NICKEL Ni上錫又は錫合金(無鉛)

TABLE 3 TERMINAL LENGTH
表3 結線部長さ

*	1	2
F	2.8	3.3

NOTE1. THE FOUR CORNERS OF TERMINAL AREA SHALL BE BASHED TO BE INSERTED INTO 0.7 mm DIAMETER CAVITY.
2. CONTACT FINISH IS MARKED IN WHITE INK.

*	MARKING
1	NONE

3. FOR 50-, AND 60-CONTACT CONNECTORS, TWO SYMMETRICAL POLARIZING KEYWAYS BETWEEN WHICH DISTANCE IS 22.86 mm ARE PROVIDED.
FOR 10-CONTACT CONNECTOR, ONE POLARIZING KEYWAY IS PROVIDED AT THE CENTER OF THE CONNECTOR.
4. TWO POLARIZING KEYS ARE PROVIDED. NO POLARIZING KEY IS PROVIDED FOR 10-POSITION CONNECTOR.

注1. 結線部は0.64×0.44を四隅面打しφ0.7に挿入できる。
2. 仕上記号白色捺印

仕上記号*	表示
1	無表示

3. 誤挿入防止溝を50,60芯はセンター振り分けにて22.86の間隔で2ヶ所、10芯はセンターに1ヶ所設ける。
4. 極性キイ取付部を2ヵ所設ける。但し、10芯は設けない。

DESIGNATION
命名法

PS-**PE-D4T*-SM*AE

- SERIES シリーズ名
- No. OF CONTACTS(SEE TABLE 1) 芯数(表1参照)
- PIN SIDE ピン側
- CONTACT AREA LENGTH 接触部長さ
- DOUBLE ROW 2.54mm SPACE 2列2.54ピッチ
- THROUGH HOLE(TERMINATION) スルーホール(ターミネーション)
- TERMINAL AREA LENGTH(SEE TABLE 3) 結線部長さ(表3参照)
- PIN HEADER WITH SHORT LATCH(WITH POLARIZING KEY) ロック付ピンヘッダ(極性キイ付)ショートレバー
- FINISH(SEE TABLE 2) 仕上(表2参照)
- MODIFICATION CODE 誤挿入防止溝 形態
- (LEAD FREE)TIN/TIN ALLOY 錫又は錫合金(無鉛)

符号 NO.	名称 DESCRIPTION	個数 QTY.	材料 MATERIAL	仕上 FINISH	備考 REMARKS
4	POST	TABLE1	COPPER ALLOY△	SEE TABLE 2	
3	INSULATOR	1	P.B.T	—	UL94V-0 COLOR:BLACK
2	SPRING PIN	2	STAINLESS STEEL	PASSIVATE	
1	LEVER	2	NYLON	—	UL94V-0 COLOR:BLACK

仕様書(SPECIFICATION)

一般公差(GENERAL TOLERANCE)

寸法(DIMENSION)		角度(ANGLES)
.	±0.8	X° ±
.X	±0.4	X°X' ±
.XX	±0.1	
.XXX	±	

第1版(ORIGINAL DATE)	29.Dec.2004
製図 DR.	H.SAKURADA
担当 CHK.	N.UCHIYAMA
査閲 APPD.	Y.YAHIRO
承認 APPD.	K.HISATOMI

尺度(SCALE) 2:1
シリーズ(SERIES) PS
名称(TITLE) PS-**PE-D4T*-SM*AE PIN HEADER
質量(MASS)

日本航空電子工業株式会社
JAPAN AVIATION ELECTRONICS INDUSTRY, LTD.

図面番号(DRAWING NO.) SJ101480
SIZE A2
版数(REV.) 2

JAE-CONNECTOR.COM
Reference Only

LEAD FREE この製品は鉛フリー品です

JAE CONNECTOR DIV. PROPRIETARY.
COPYRIGHT(C) 2004, JAPAN AVIATION ELECTRONICS INDUSTRY, LTD.

DOF-0-213F(05.08)