CUSTOMER

REV.	ECN NO.	DESCRIPTION	DATE	DESIGN

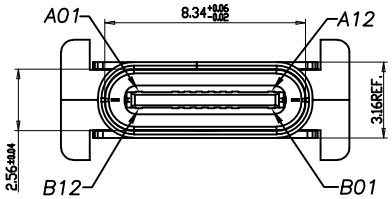

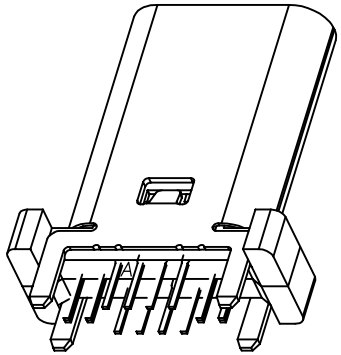

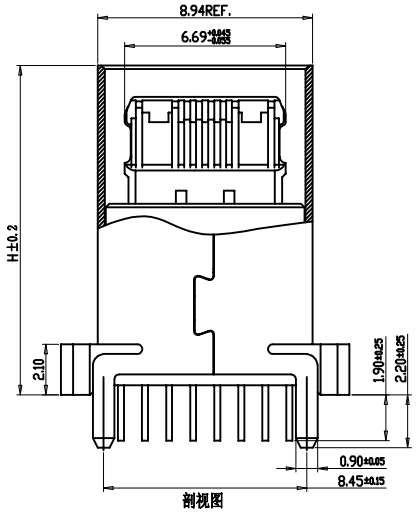

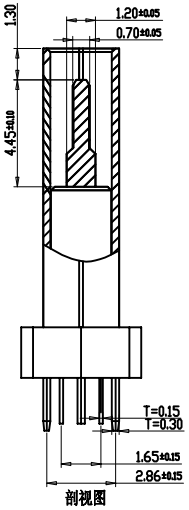

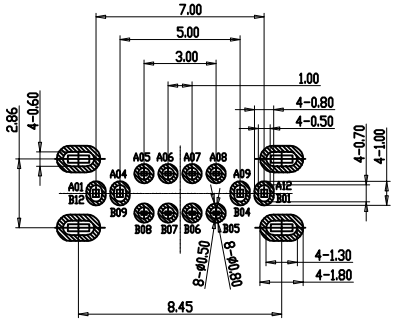

RECOMMENDED P.C.B. LAYOUT (俯视图)
TOLERANCE UNSPECIFIED ±0.05mm

特性：

一、电气性能：EICTRICAL
1. 额定电流：5.0A
2. 接触阻抗：40 MILLIOHMS MAX
3. 耐电压：150V AC / 1 mA MAX
4. 绝缘阻抗：150V DC/100 MEGA OHMS MIN

二、机械性能：
1. 插入力：5~20N
2. 拔出力：8~20N
3. 使用寿命：10000次、拔出力 6N MIN

三、材料：MATERIAL
1. 塑胶：LCP/PA9T UL94V-0
2. 端子：C7025 T=0.15MM
3. 外壳：SUS304 T=0.30MM
4. 卡勾：SUS304 T=0.15MM

四、电镀:FINISH
1. 端子：接触点镀金1U"MIN
PIN脚焊接区域镀锡60U"MIN.
2. 外壳：镀镍50U"MIN（盐雾48H）

五、电镀品需做粘锡测试：粘锡面积达到95%以上。

六、SMT回流焊（峰值260° C±5° C）不能起泡、
熔胶、变色不良（变形在公差范围以内）

七、工作温度：-40° C~+85° C

H= MM							
9.30	10.00	10.50	12.40	13.10	13.70	15.00	17.50

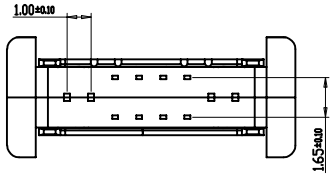

A1	GND	B12	GND
A4	VBUS	B9	VBUS
A5	CC1	B8	SBU2
A6	D+	B7	D-
A7	D-	B6	D+
A8	SBU1	B5	CC2
A9	VBUS	B4	VBUS
A12	GND	B1	GND
PIN	SIGNAL NAME	PIN	SIGNAL NAME

TOLERANCE			
X.X	±0.30	X.°	±10°
.XX	±0.20	.X°	± 8°
.XXX	±0.10	.XX°	± 5°
UNITS		mm	
MATERILA		----	
FINISH		-----	

NAME(INTENDED USE) CUSTOMER DRAWING

PART NO. FY23-41TC162F3137-01

DESIGN: ZXM

CHED:

APPD:

FUYOU 广东富盈兴业精密科技实业有限公司
Guangdong FUYOU Precision Electronic Technology Co.,LTD.

TITLE: TYPE C 2P焊线带螺牙

DRAWG NO. FY23-41TC162F3137-01

SCALE	SHEET	REV.
1:1	1/2	A