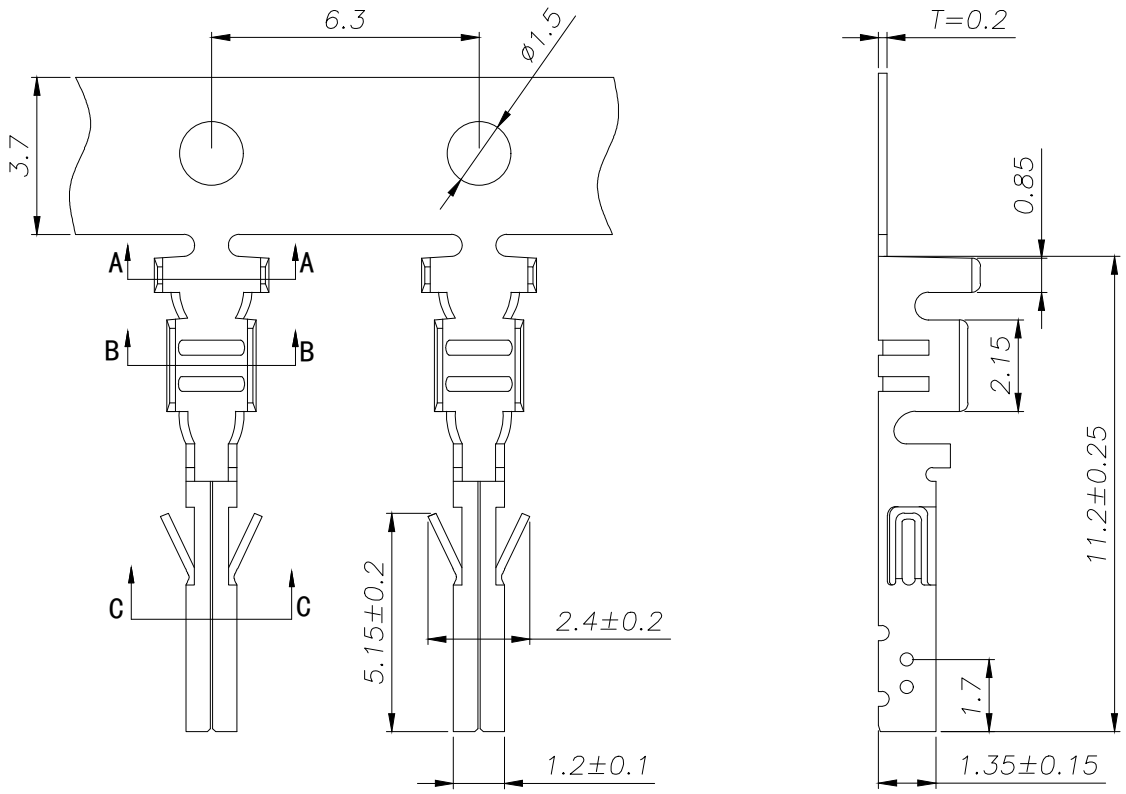

SPECIFICATIONS

1、Current Rating: 5A AC, DC
2、Voltage Rating: 250V AC, DC
3、Temperatuer Range: -40℃~ +105℃
4、Contact Resistance: 20mΩ Max
5、Insulation Resistance: 1000mΩ Min
6、Withstanding Voltang: 1000V AC/minute
7、Material: Phosphoric bronze Tin-plated
8、Applicable Wire Sizes:AWG#20~28#
Qty/Reel: 10000 PCS

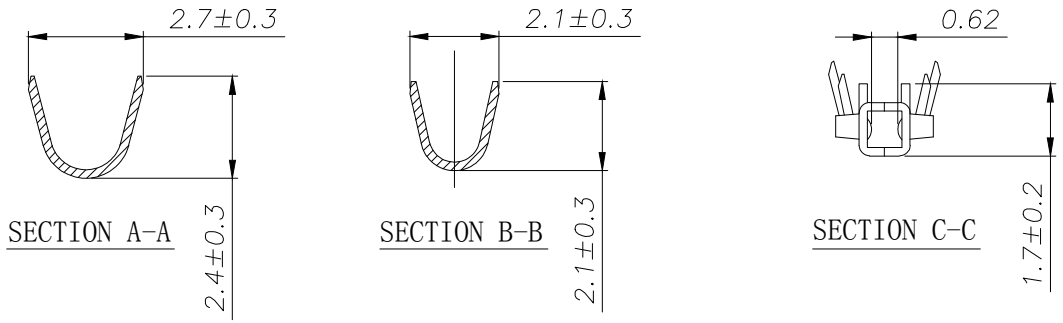

			GENERL TOLERANCE	制 图 DRAWING	05	深圳市华灿天禄电子有限公司 ShenzhenhuacantianluELECTRONICS CO.,LTD		
			DIM TOL	审 核 CHECK				
			X.X ±0.30	批 准 APPROVAL		产品名称 TITLE	MX (3.00) 端子	版 本 REV. A
			X.XX ±0.20	比 例 SCALE		产品料号 PART NO.	HC-MX3.0-T	单 位 UNITS mm
1	初版发行		X.XXX ±0.10	投 影 Projection		材 料 MATERIAL		页 次 SHEET 1/1
序号 No.	变更内容 MODIFY CONTENT	日 期 MODIFY DATE	Angle ±3.0°					