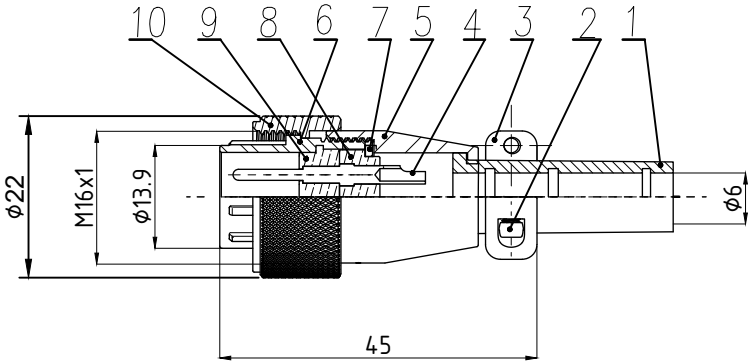

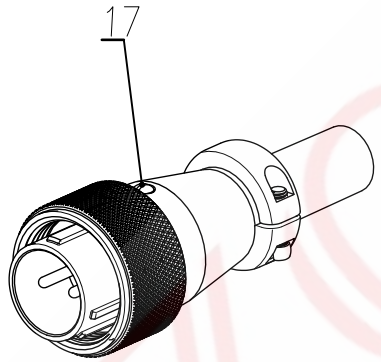

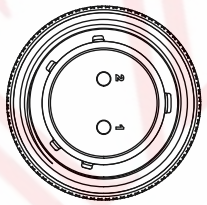

技术参数

芯数	2
额定电流 / 电压	10A500V
接触体直径	1.5mm
耐电压 1 分钟	1500V
绝缘抗阻抗	2000MΩ

1)、图中未注公差为±0.5

2)、使用温度范围 -25° C/+60° C

3)、接触体表面常规镀铬

4)、接触体焊线面均按图中箭头所指方向

序号 (Number)	图号 (Part No)	名称 (Name)	物料编号 (Number)	数量 (Quantity)	材料 (Matl)	处理 (TREAT)	序号 (Number)	图号 (Part No)	名称 (Name)	物料编号 (Number)	数量 (Quantity)	材料 (Matl)	处理 (TREAT)
10	W16-A-10	连接螺帽	0220000301	1	锌	镀铬							
9	W16-A-5-(2)P	2P针座	0225000902	1	PPS								
8	W16-A-6-(2)P	2P针座盖	022500102	1	PPS								
7	W16-A(B)-7	卡簧	0224001100	1	不锈钢		17	W16-A-8	中心固定螺丝	0119001601	1	黄铜	
6	W16-A-12	连接插头	0224001700	1	锌	镀铬							
5	W16-A-1	直式头外壳	0224000100	1	锌	镀铬							
4	W16-A-4-1P	1。5mm插针	0216000503	2	59-1铜	镀金							
3	W16-A-2	压线盖	0240000200	1	锌	镀铬							
2	W16-A-9	压线盖螺丝	0125001600	6	铸钢	镀镍							
1	W16-A-11	橡胶管	0224002000	1	硅橡胶 60°								

WS16-T-02-V-P

- Interface Type: Pin
- Mold Number: V087
- Pin Layout:02-10PIN
- Port: T-Male
- Series:WS16

SAMZO COMPONENTS

Electronic switch and connector manufacturer

GENERAL TOLERANCE	
≥0~2<	±0.15
≥2~5<	±0.25
≥0~2<	±0.15
≥5	±0.35

FIRST VIEW

SCALE	1:1	UNIT	mm

The copyright belongs to samzo parts [China] Co., Ltd. please use the material after samzo parts agree to authorize. The final right of interpretation belongs to samzo parts.
WWW.KKK-JP.COM

REV	ECN NO	DESRIPTION	DESIGN	APPROVAL	DATE				
A1	NEW	Replace frame			2013.02.12		CHECKED	ZHENGUILAN	2013.02.12
							APPROVED	LILIANJIANG	2013.02.14

DESIGN WANGGUIFA 2013.02.12

REAC/ROHS

TITLE:: WS16插针公插头

PART NO: WS16-T-02-V-P

DWG NO: WS16-V087

MODEL NO: WS16TV02A

NAME: Aviation connector

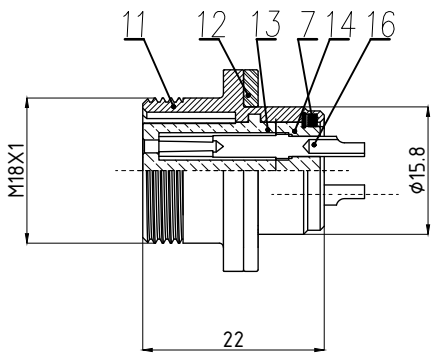

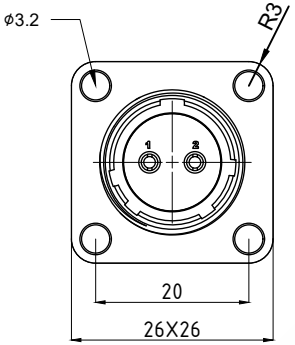

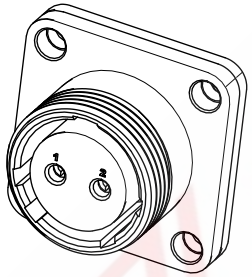

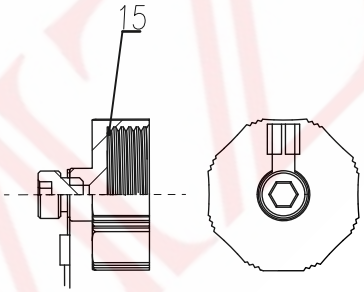

技术参数

芯数	2
额定电流 / 电压	10A500V
接触体直径	1.5mm
耐电压 1 分钟	1500V
绝缘抗阻抗	2000MΩ

1)、图中未注公差为±0.5

2)、使用温度范围 -25° C/+60° C

3)、接触体表面常规镀铬

4)、接触体焊线面均按图中箭头所指方向

序号 (Number)	图号 (Part No)	名称 (Name)	物料编号 (Number)	数量 (Quantity)	材料 (Matl)	处理 (TREAT)
7	W16-A(B)-7	卡簧	0224001100	1	不锈钢	

序号 (Number)	图号 (Part No)	名称 (Name)	物料编号 (Number)	数量 (Quantity)	材料 (Matl)	处理 (TREAT)
16	W16-A-4-1S	1。5mm插孔	0216000604	2	锡磷青铜	镀金
15	W16-B2-2	座防尘盖		1	PA	
14	W16-B-2-2P	2P孔座盖片	0225000702	1	PPS	
13	W16-B-2P	2P孔座	0224000702	1	PPS	
12	W16-B-8	方座垫片	0224002600	1	橡胶	
11	W16-B-1	方座外壳	0224000400	1	锌	镀铬

WS16-Z-02-V-S

- Interface Type: Hole
- Mold Number: V061
- Pin Layout:02-10PIN
- Port: Z-Female
- Series:WS16

SAMZO COMPONENTS

Electronic switch and connector manufacturer

REV	ECN NO	DESRIPTION	DESIGN	APPROVAL	DATE				
A1	NEW	Replace frame			2013.02.12		CHECKED	ZHENGUILAN	2013.02.12
							APPROVED	LILIANJIANG	2013.02.14

DESIGN WANGGUIFA 2013.02.12

GENERAL TOLERANCE

≥0~2<	±0.15
≥2~5<	±0.25
≥0~2<	±0.15
≥5	±0.35

FIRST VIEW

SCALE 1:1 UNIT mm

REAC/ROHS

The copyright belongs to samzo parts [China] Co., Ltd. please use the material after samzo parts agree to authorize. The final right of interpretation belongs to samzo parts.
WWW.KKK-JP.COM

TITLE:: WS16方形母插孔

PART NO: WS16-Z-02-V-S

DWG NO: WS16-V061

MODEL NO: WS16ZV02A

NAME: Aviation connector