RoHS
REACH

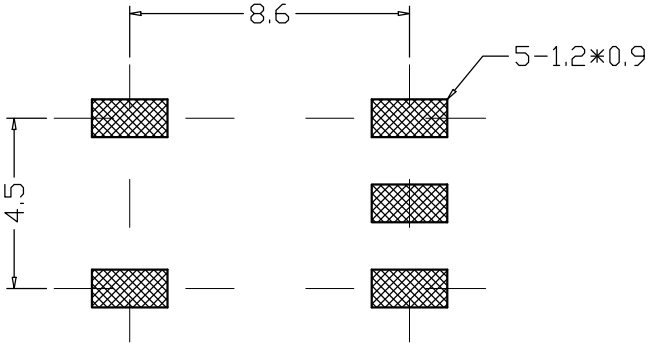

PCB线路板图

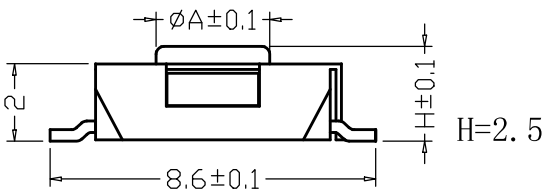

A	H（高度）
Ø3.0	2.5
Ø3.0	2.7
Ø3.0	3.1
Ø3.0	3.4
Ø2.9	3.7
Ø2.9	4.3
Ø2.9	5
Ø2.9	5.5

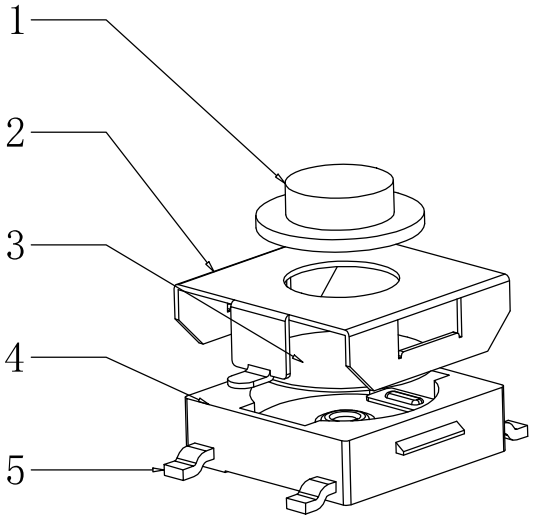

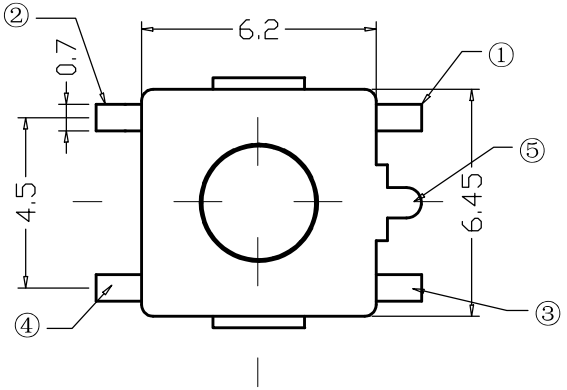

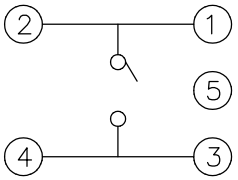

电路图

序号	产品名称	材料规格	表面处理 颜色	数量
1	按 钮	PPA		1
2	盖 板	铁	镀铜锡	1
3	弹 片	高精铜	复 银	1
3	弹 片	不锈钢		1
4	底 座	PPA		1
5	接线片	铜	镀 银	1

性能	
额定规格	DC12V/50mA
接触电阻	≤100mΩ
绝缘电阻	≥100MΩ
耐 电 压	AC250V/min
动 作 力	100/180/250g

未注尺寸公差（mm）					
.X	±0.20	设 计	吴宏伟	图面	A4
.XX	±0.10	审 核	郑程磊	单位	MM
.XXX	±0.01	标准化	胡文阳	比例	
		批 准	张旭敏	重量	
				页码	1/1
				版次	A/0

产品名称：轻触开关 TS-6625SPR-5P

产品规格：6*6平座五脚贴片 红柄

东莞市康深电子科技有限公司