RoHS
REACH

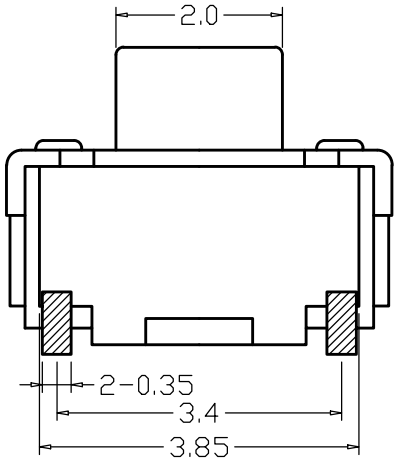

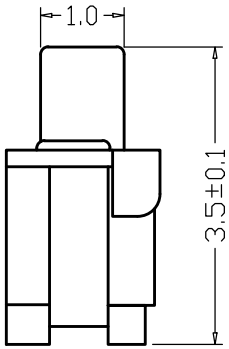

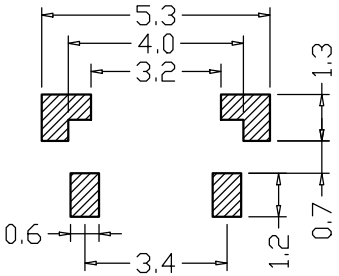

PCB线路板图

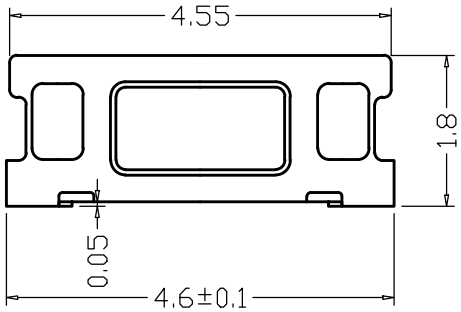

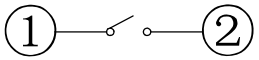

电路图

序号	产品名称	材料规格	表面处理 颜色	数量	性能	
1	主 轴	增强尼龙	黑色	1	额定规格	DC12V/50mA
2	底 座	增强尼龙	白色与镀银	1	接触电阻	≤100mΩ
3	盖 子	不锈钢	银白色	1	绝缘电阻	≥100MΩ
4	接触簧片	复合银不锈钢	银白色镶银	1	耐 电 压	AC250V/min
					动 作 力	250g

未注尺寸公差（mm）		设 计	吴宏伟	图面	A4
.X	±0.20	审 核	郑程磊	单位	MM
.XX	±0.10	标准化	胡文阳	比例	
.XXX	±0.01	批 准	张旭敏	重量	
				页码	1/1
				版次	A/0

产品名称：轻触开关 TS-2435VS

产品规格：2*4*3.5无柱

东莞市康深电子科技有限公司