RoHS
REACH

A	H（高度）
ϕ2.40	3.8~4
ϕ2.35	4.3~5.5
ϕ2.1	7~8

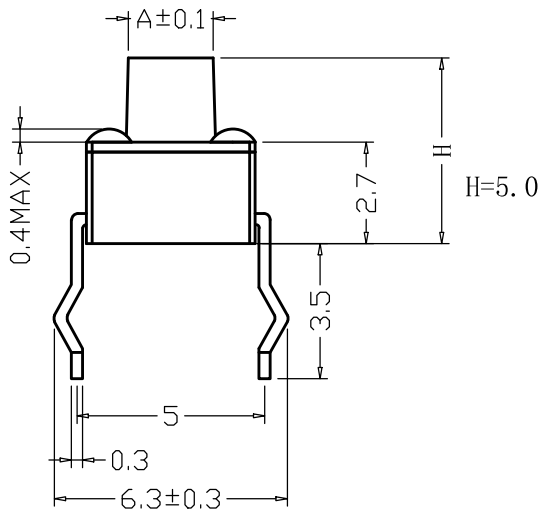

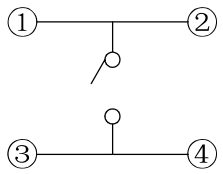

电路图

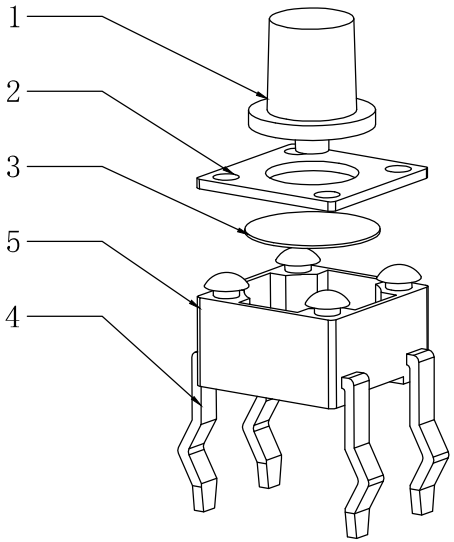

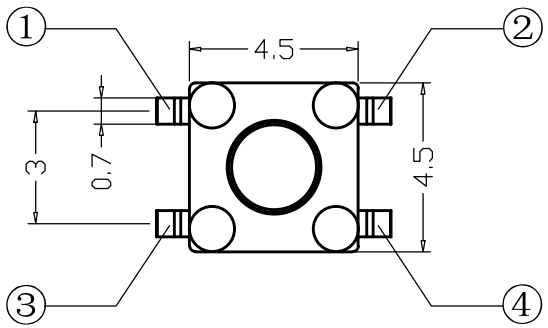

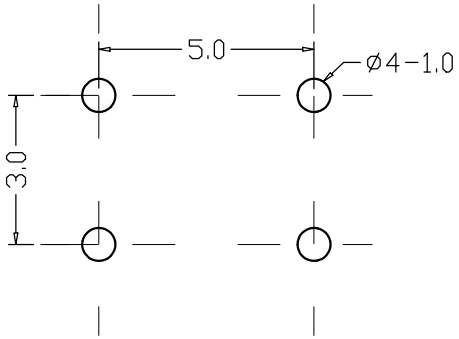

PCB线路板图

序号	产品名称	材料规格	表面处理 颜色	数量	性能	
1	按 钮	PPA		1	额定规格	DC12V/50mA
2	盖 板	铁	镀铜锡	1	接触电阻	≤100mΩ
3	簧 片	不锈钢		1	绝缘电阻	≥100MΩ
4	接线片	铜	镀 银	1	耐 电 压	AC250V/min
5	底 座	PPA		1	动 作 力	250g

未注尺寸公差（mm）		设 计	吴宏伟	图面	A4
.X	±0.20	审 核	郑程磊	单位	MM
.XX	±0.10	标准化	胡文阳	比例	
.XXX	±0.01	批 准	张旭敏	重量	
				页码	1/1
				版次	A/0

产品名称：轻触开关 TS-4550H

产品规格：4.5*4.5插脚 4.5*4.5*5MM

东莞市康深电子科技有限公司