| RoHS |
|---|
| REACH |
| |

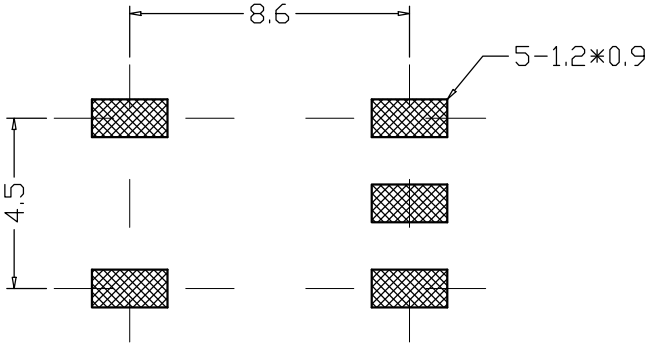


PCB线路板图

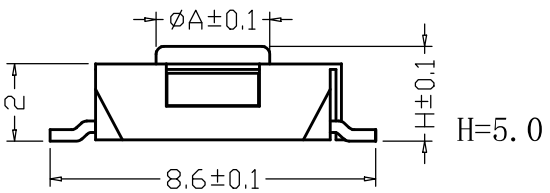


| A | H（高度） |
|---|---|
| Ø3.0 | 2.5 |
| Ø3.0 | 2.7 |
| Ø3.0 | 3.1 |
| Ø3.0 | 3.4 |
| Ø2.9 | 3.7 |
| Ø2.9 | 4.3 |
| Ø2.9 | 5 |
| Ø2.9 | 5.5 |

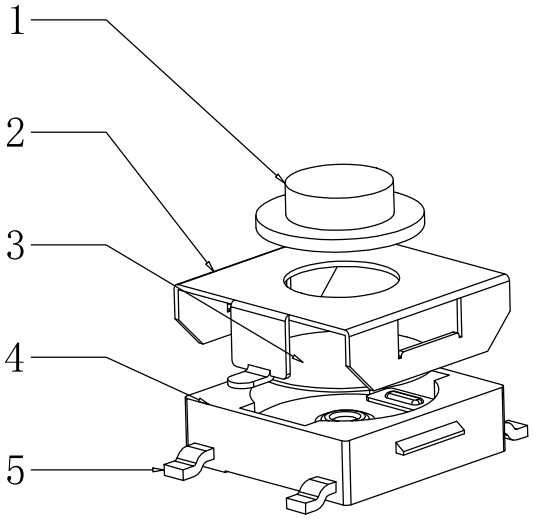


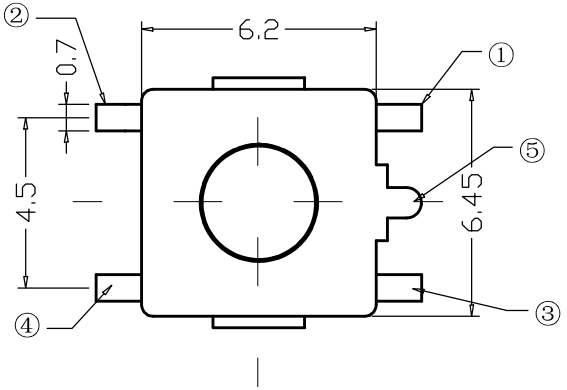


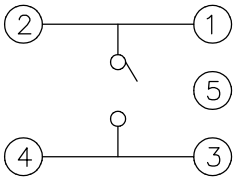


电路图

| 序号 | 产品名称 | 材料规格 | 表面处理 颜色 | 数量 |
|---|---|---|---|---|
| 1 | 按 钮 | PPA | | 1 |
| 2 | 盖 板 | 铁 | 镀铜锡 | 1 |
| 3 | 弹 片 | 高精铜 | 复 银 | 1 |
| 3 | 弹 片 | 不锈钢 | | 1 |
| 4 | 底 座 | PPA | | 1 |
| 5 | 接线片 | 铜 | 镀 银 | 1 |

| 性能 | |
|---|---|
| 额定规格 | DC12V/50mA |
| 接触电阻 | ≤100mΩ |
| 绝缘电阻 | ≥100MΩ |
| 耐 电 压 | AC250V/min |
| 动 作 力 | 100/180/250g |

| 未注尺寸公差（mm） | | | | |
|---|---|---|---|---|
| .X | ±0.20 | 设 计 | 吴宏伟 | |
| .XX | ±0.10 | 审 核 | 郑程磊 | |
| .XXX | ±0.01 | 标准化 | 胡文阳 | |
| | | 批 准 | 张旭敏 | |

| | |
|---|---|
| 图面 | A4 |
| 单位 | MM |
| 比例 | |
| 重量 | |
| 页码 | 1/1 |
| 版次 | A/0 |

产品名称：轻触开关 TS-6650SPR-5P

产品规格：6*6平座五脚贴片 红柄

东莞市康深电子科技有限公司