THIS DRAWING IS UNPUBLISHED.
VERTRAULICHE UNVEROEFFENTLICHTE ZEICHNUNG
© COPYRIGHT 2010 Tyco Electronics AMP GmbH
RELEASED FOR PUBLICATION - - 2010
FREI FUER VEROEFFENTLICHUNG
ALL RIGHTS RESERVED.
ALLE INTERNATIONALEN RECHTE VORBEHALTEN.

MATED WITH:
PASSEND ZU:

LOC	DIST
A1	–

PROJEKT NR.:

REVISIONS
AENDERUNGEN

P	LTR	DESCRIPTION BESCHREIBUNG	DATE	DWN	APVD
	B4	ECR-13-009238	05JUN2013	SG	ODC
	C	ECR-15-002893	26FEB2015	SG	ODC
	C1	NEW VARIANTS 2-2141211-2 AND			
		3-2141211-2 HAVE BEEN ADDED	11MAY2017	SY	SM

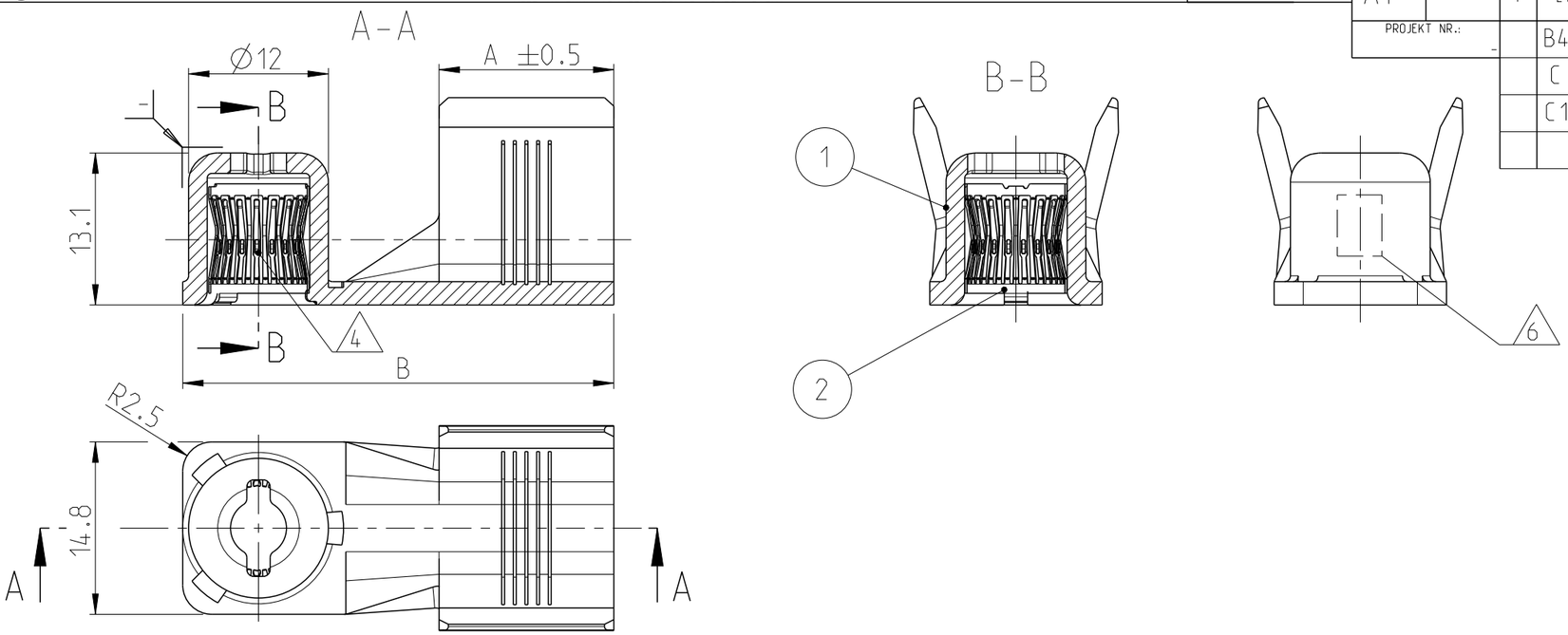

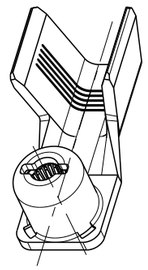

1:1

C1	115 °C	108-94256-1	NO	850V APPLICATIONS: ENGRAVING OF LETTER "X0" 850V Anwendung: Elektrogravur von Buchstabe "X0"	34	12	Ag	CuNiSi	1	2	HV 8mm SPRING HV 8mm Feder	A	3-2141211-2
							Ag	Cu	1	1	DEEP DRAWN SOCKET 90 DEGREES Tiefziehbuchse 90 Grad		
C1	180 °C	108-94256	YES	850V APPLICATIONS: ENGRAVING OF LETTER "X1" 850V Anwendung: Elektrogravur von Buchstabe "X1"			Ag	CuNiSi	1	2	HV 8mm SPRING HV 8mm Feder	A	2-2141211-2
							Ag	Cu	1	1	DEEP DRAWN SOCKET 90 DEGREES Tiefziehbuchse 90 Grad		
	115 °C	108-94256-1	NO	650V APPLICATIONS: ENGRAVING OF LETTER "0" 650V Anwendung: Elektrogravur von Buchstabe "0"	37	15	Ag	CuNiSi	1	2	HV 8mm SPRING HV 8mm Feder	B	1-2141211-2
							Ag	Cu	1	1	DEEP DRAWN SOCKET 90 DEGREES Tiefziehbuchse 90 Grad		
	180 °C	108-94256	YES	650V APPLICATIONS:"PUNCH" 650V Anwendung:"Koernerpunkt"			Ag	CuNiSi	1	2	HV 8mm SPRING HV 8mm Feder	C	0-2141211-2
							Ag	Cu	1	1	DEEP DRAWN SOCKET 90 DEGREES Tiefziehbuchse 90 Grad		
	LIMIT TEMPERATURE Grenztemperatur	5	4	MARKING Markierung 6	B	A±0.5	UPPER PLATING obere Beschichtung	MATERIAL Material	QTY Anzahl	ITEM Position	DESCRIPTION Beschreibung	REV	ASSY NO. Baugruppen-Nr.
					DIMENSIONS								

Bemerkungen
NOTES

1 PACKAGING: LOOSE PIECE
Verpackung:

2 Massgebend ist der deutsche Text
ONLY THE GERMAN LANGUAGE VERSION SHALL BE BINDING

3 Einzelheiten der Ausfuehrung bleiben dem Hersteller vorbehalten
DETAILS OF THE DESIGN REMAIN THE MANUFACTURER RESERVED

4 SPRING LUBRICATED
Feder lubriziert

5 APPLICABLE PRODUCT SPECIFICATION
Anwendbare Produktspezifikation

6 MARKING
Markierung

THIS DRAWING IS A CONTROLLED DOCUMENT.
DIESES ZEICHNUNGSDOKUMENT WIRD DURCH AMP INCORPORATED KONTROLLIERT.
AENDERUNGEN. DIE DEM TECHNISCHEN FORTSCHRITT DIENEN. SIND VORBEHALTEN.
DEN JEWEILS LETZTGUELTIGEN AENDERUNGSSTAND ERFAHREN SIE AUF ANFRAGE.

DIMENSIONS:
MASSEINHEITEN:
mm

TOLERANCES UNLESS OTHERWISE SPECIFIED:
ALLGEMEINTOLERANZEN

0 PLC	±0.2
1 PLC	±0.1
2 PLC	±-
3 PLC	±-
4 PLC	±-
ANGLES/WINKEL	±1°

MATERIAL SEE LIST

FINISH/OBERFLAECHE/FARBE SEE LIST

TOLERANCING ISO 8015
TOLERIERUNG ISO 8015

DWN J. Wilhelm 15NOV2010
CHK O. De Cloet 18NOV2010
APVD V. Seipel 18NOV2010

PRODUCT SPEC
PRODUKTSPEZ.
– 5

APPLICATION SPEC
VERARBEITUNGSSPEZ.
114-94083

WEIGHT
GEWICHT ca. 20 g

TE Connectivity

NAME
HV 8mm,
Tiefziehbuchse 90 Grad, Zusammenbau
DEEP DRAWN SOCKET 90 DEG. ASSEMBLY

SIZE	CAGE CODE	DRAWING NO ZEICHNUNGS-NR.	RESTRICTED TO NUR FUER
A3	00779	C-2141211	–

CUSTOMER DRAWING /KUNDENZEICHNUNG

SCALE MASSSTAB 2:1 | SHEET BLATT 1 OF VON 1 | REV C1

1470-19 (3/11)