© 2020 TE Connectivity. All Rights Reserved.

CUT OFF WITH POLARISATION
Befestigungsausschnitt mit Polarisation

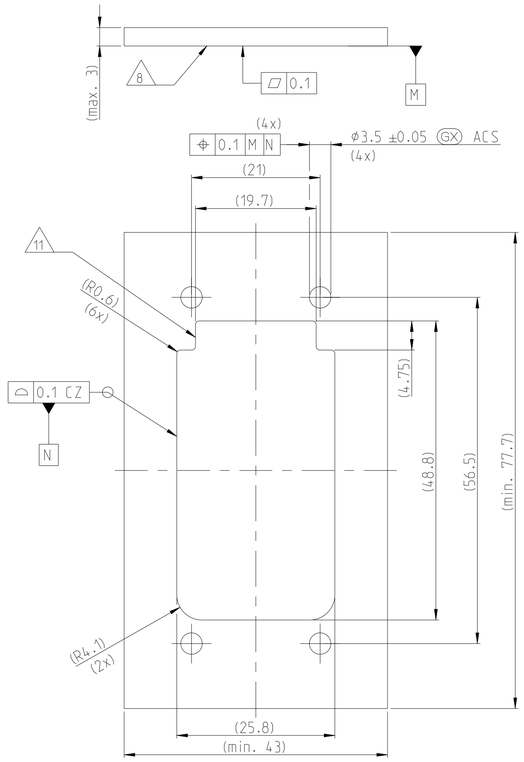

PCB LAYOUT
Leiterplatte Layout

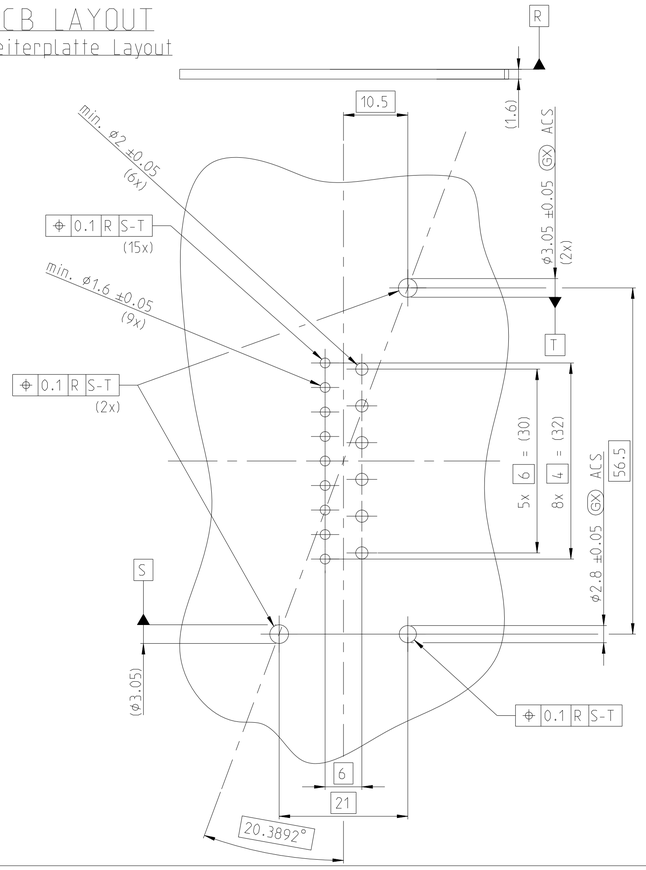

1-2378191-1 AS SHOWN
1-2378191-1 wie gezeigt

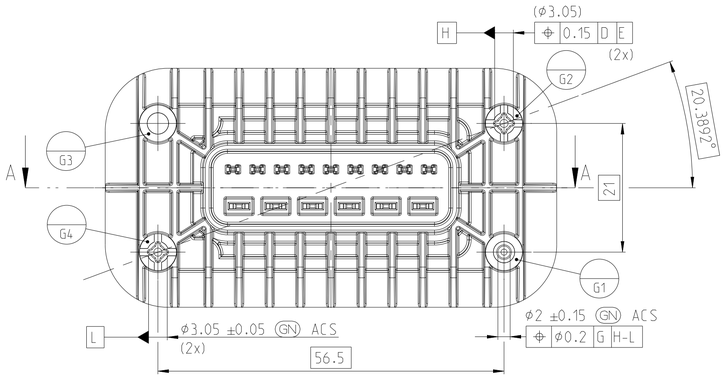

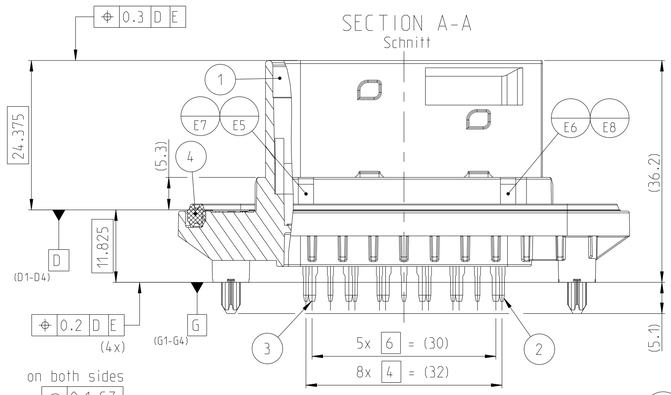

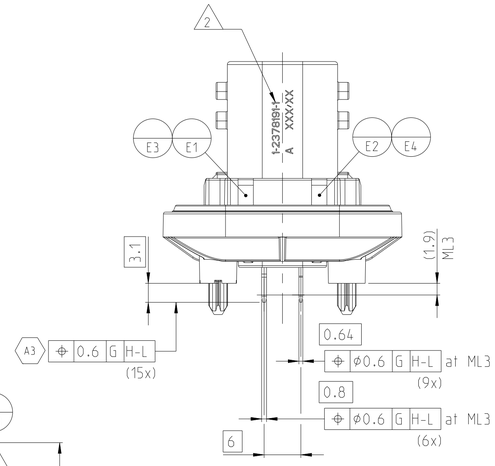

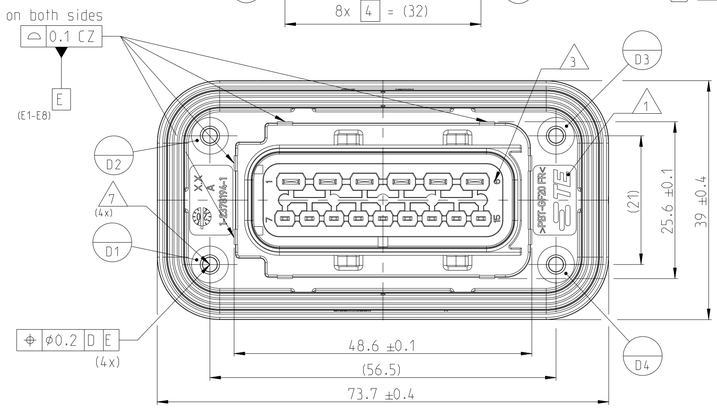

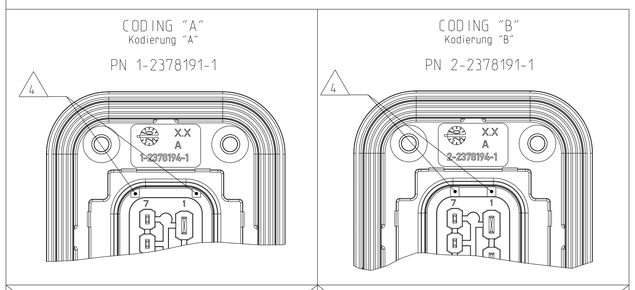

CODING "C"
Kodierung "C"

CODING "D"
Kodierung "D"

REVISIONS
ÄNDERUNGEN

P	LTR	DESCRIPTION BESCHREIBUNG	DATE	DWN	APVD
	A	NEW DRAWING	11DEC2020	MK	FE
	A1	UPDATED VIEWS	23FEB2021	MK	FE
	A2	ADJUSTMENT OF HOUSING TOLERANCES	28JUN2021	MK	FE
	A3	ADJUSTED TO PRODUCTION PROCESS	16NOV2022	MK	FE

NOTES
Bemerkungen

1. TE CONNECTIVITY (TE) LOGO
   TE Connectivity (TE) Logo
2. ASSY PN. ASSY REVISION. PRODUCTION DATE (CALENDER DAY/YEAR): MARKING OPTIONAL AS LASER ENGRAVING OR LASER WITH COLOR CHANGE. GOOD PART MARKING AFTER PASSED EOL-TEST.
   Assy PN. Assy Revision. Produktionsdatum (Kalendertag/Jahr): Beschriftung wahlweise als Lasergravur oder Laser mit Farbumschlag. Gutteilmarkierung nach bestandenem EOL-Test.
3. CONTACT CAVITY NUMBERING
   Kammernummerierung
4. DIFFERENT CODINGS
   Unterschiedliche Kodierungen
5. INTERFACE ACCORDING TO TE-SPECIFICATION 114-18799-1, REV.: A6
   Schnittstelle gemäß TE-Spezifikation 114-18799-1, Rev.: A6
6. SUITABLE TO COUNTERPART: TE PN 1563878
   Passend zu Gegenstück: TE PN 1563878
7. HOLE FOR SELF-TAPPING SCREW EJOT DELTA PT 30
   Bohrung für gewindefurchende Schraube Ejot Delta PT 30
8. REQUIREMENTS FOR SEALING AREA ON CUSTOMER HOUSING: 0.1 Rz 6.3 µm
   Anforderungen für Dichtungsbereich am Kundengehäuse:
9. POSITION OF SEAL MUST BE CHECKED BEFORE ASSEMBLY
   Vor dem Verbau ist die Dichtung auf richtigen Sitz zu überprüfen
10. MALFUNCTION CAUSED BY LACQUER IS NOT COVERED BY TE WARRANTY.
    Funktionsbeeinträchtigung durch Lackieren liegt nicht im Einfluss und Gewährleistungsumfang von TE.
11. LAYOUT FOR HOUSING CAN BE USED WITH OR WITHOUT POLARISATION FEATURE
    Layout fuer das Gehäuse kann mit oder ohne Polarisierungs-Feature genutzt werden
12. CLEANLESS ACCORDING TO THE TE STANDARD TECHNOLOGY
    Sauberkeit nach der TE Standard Verfahrenstechnik
13. PACKED IN TRAY
    Verpackt im Tray

TE ORDER-NO. TE Bestell-Nr.	REV.	NO. OF POS. Polzahl	CODE Kodierung	QUANTITY Stueck						ITEM NO ASSY	MATERIAL	COLOUR Farbe	DESCRIPTION Beschreibung	POS NO
4-2378191-1	-	15	D	-	-	-	1	9	6	1	4	BLACK schwarz	15POS. TAB HEADER, CODE "A" 15pol. Stiftleiste, Kod. "A"	1
3-2378191-1	-	15	C	-	-	1	-	9	6	1	3	GREY grau	15POS. TAB HEADER, CODE "B" 15pol. Stiftleiste, Kod. "B"	1
2-2378191-1	A	15	B	-	1	-	-	9	6	1	2	GREEN grün	15POS. TAB HEADER, CODE "C" 15pol. Stiftleiste, Kod. "C"	1
1-2378191-1	A	15	A	1	-	-	-	9	6	1	1	BLUE blau	15POS. TAB HEADER, CODE "D" 15pol. Stiftleiste, Kod. "D"	1
												SILVER versilber	1.6mm TAB 1.6mm Flachstecker	2
												SILVER versilbert	2.8mm TAB 2.8mm Flachstecker	3
												GOLD gold	AXIAL SCH Axialstiftung	4
											CuSn	CuSn		
											VMQ	VMQ		

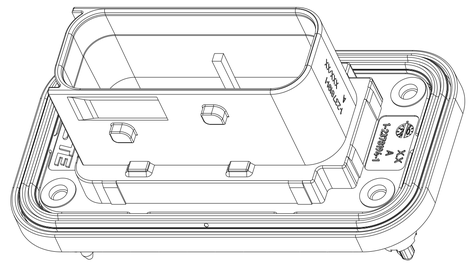

DIMENSION AND TOLERANCES ACCORDING TO:
Bemaßungen und Toleranzen gemäß:

DIN ISO 20457
DIN EN ISO 8015 AD - DIN EN ISO 291
DIN EN ISO 14405-1/-2/-3

THIS DRAWING IS A CONTROLLED DOCUMENT.
DIMENSIONING AND TOLERANCING PER GPS (ISO STANDARDS).

DIMENSIONS: MASSEINHEITEN: mm

TOLERANCES UNLESS OTHERWISE SPECIFIED: ALLGEMEINTOLERANZEN
0 PLC ±
1 PLC ±
2 PLC ±
3 PLC ±
4 PLC ±
ANGLES/WINKEL ±

MATERIAL: SEE TABLE / siehe Tabelle
FINISH/OBERFLAECHE/FARBE: SEE TABLE / siehe Tabelle

DWN 25NOV2020 M. Kilian
CHK 09DEC2020 J. Hoffmann
APVD 11DEC2020 F. Eltrop
PRODUCT SPEC PRODUKTSPEZ. 108-94808
APPLICATION SPEC VERARBEITUNGSSPEZ. 114-94684
WEIGHT GEWICHT 29.4 g

TE Connectivity

NAME
15POS. HYBRID. HDR ASSY. 180DEG
15pol. gemischt. Stiftwanne, 180 Grad
Heavy Duty Sealed Connector Series

SIZE A1 | CAGE CODE 00779 | DRAWING NO ZEICHNUNGS-NR. C-2378191 | RESTRICTED TO NUR FUER -

CUSTOMER DRAWING / KUNDENZEICHNUNG | SCALE MASSSTAB 2:1 | SHEET BLATT 1 OF VON 1 | REV A3

4805 (3/13)