RoHS

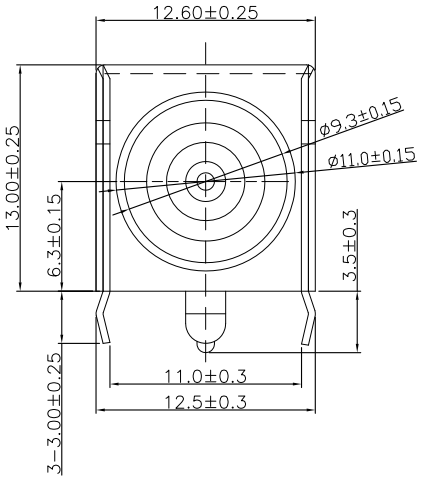

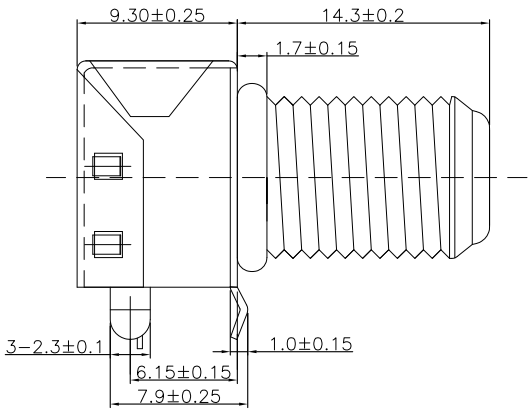

技术要求：

1、天线端子主要技术指标：

1）额定负荷　24V/0.5A

2）接触电阻：≤30mΩ

3）绝缘电阻：≥500MΩ

4）插入力：　≤3.0KG/F

拔出力：　≥0.1KG/F

5）耐压：　500V/60s

6）寿命：　500次

7）耐焊接热：

人工焊：3±0.5s　350℃±5℃

自动焊：3±0.5s　260℃±5℃

8）工作温度：　-25℃～+70℃

2、天线端子不能松动。

3、该产品要求表面平整、清洁，不得扭曲。

4、该产品表面不得有划伤等缺陷。

5、该产品边缘不得有毛边。

6、未标注尺寸公差±0.2mm

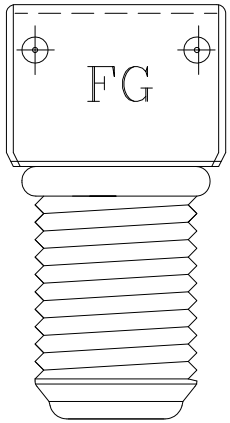

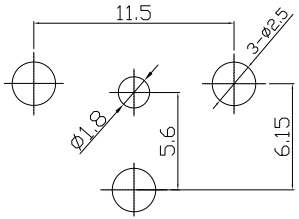

PCB参考图(公差±0.05)
T=1.6mm

序号	名称	数量	材质	电镀	备注
4	输出脚	1	H62铜	镀铜锡	
3	架子	1	铁皮	镀铜锡	
2	绝缘体	1	PPA	-	棕色
1	头部	1	锌合金	镀锡	

发放部门	
行政部	
业务部	
采购部	
工程部	
品保部	
生产部	

标记	处数		更改文件号	签字	日期
设计	戴龙平	日期	21.08.10	标准化	日期
校对	李攀进	日期	21.08.10	审定	日期
工艺		日期			
审核	王丰	日期	21.08.10		

浙江富港电子有限公司

视图

图样标记		重量	比例
共　页		第　页	

F天线头

IF-08BA-6.3-14.3