THIS DRAWING IS UNPUBLISHED.
VERTRAULICH UNVERÖFFENTLICHTE ZEICHNUNG.
© COPYRIGHT 2021 BY TE CONNECTIVITY

RELEASED FOR PUBLICATION APR 2013
FREI FUER VEROEFFENTLICHUNG
ALL RIGHTS RESERVED.
ALLE RECHTE VORBEHALTEN.

MATED WITH PASSEND ZU 12

DEUTSCH REFERENCE DRAWING NO. : 1011-240+268-0605 REV. G (ENVELOPE DRAWING)

LOC	DIST
A1	–

PROJEKT NR. DEUTSCH 61057

REVISIONS
ÄNDERUNGEN

P	LTR	DESCRIPTION BESCHREIBUNG	DATE	DWN	APVD
	A1	REVISED PER PCN E-18-008183	29MAY2018	SM	CF
	A2	REVISED PER PCN-21-123822	10DEC2021	SN	GCR
	A3	REVISED PER ECR-22-130137	18FEB2022	NS	GCR
	A4	REVISED PER PCN-23-190178	19OCT2023	SN	GCR

A4

PART FROM MOLD TOOL IN CHINA
Teil von Werkzeug in China

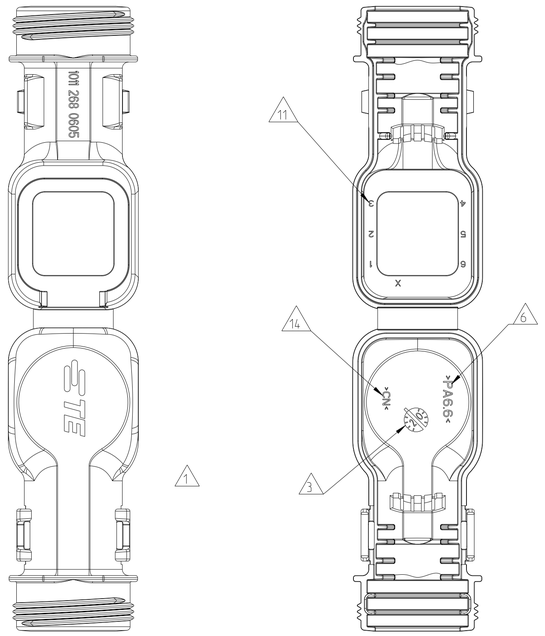

13 DELIVERY CONDITION AS SHOWN
Lieferzustand wie gezeigt

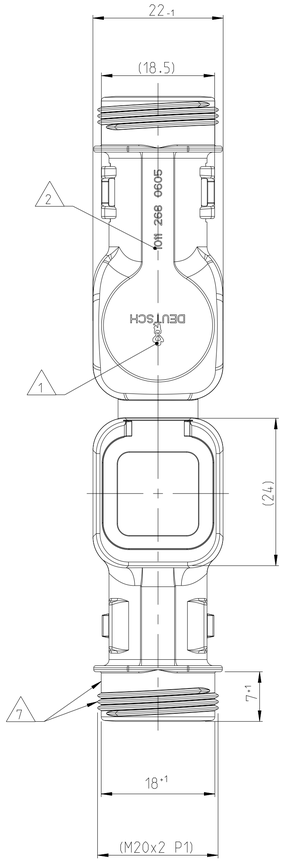

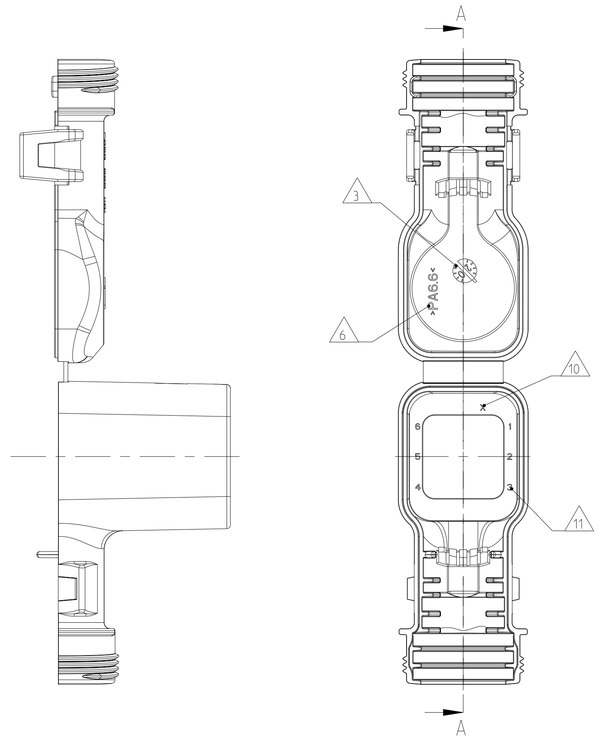

NOTES
Bemerkungen

1. DEUTSCH LOGO/TE LOGO
   DEUTSCH Logo/TE Logo
2. DEUTSCH PART-NO
   DEUTSCH Teil-Nr.
3. PRODUCTION DATE
   Produktionsdatum
4. BULK PACKAGING IN CORRUGATED BOX
   Schuettgut im Karton
5. MALFUNCTION CAUSED BY LAQUER IS NOT COVERED BY TE WARRANTY
   Funktionsbeeintraechtigung durch Lackieren liegt nicht im Einfluss und Gewaehrleistungsumfang von TE
6. MATERIAL MARKING ACCORDING TO VDA 260
   Werkstoffkennzeichnung nach VDA 260
7. FOR HEAT-SHRINK TUBING AND TUBE WITH TIE WRAP
   Fuer Schrumpfschlauch und Schlauch mit Kabelschelle
8. STRAIN RELIEF FOR SHEATED CABLES
   Zugentlastung fuer Mantelkabel
   FROM / von Ø7.0 UP TO / bis Ø8.2
9. FOR CORRUGATED TUBES: NW 8.5/10/13
   Fuer Wellrohre: NW 8.5/10/13
10. MOULD CAVITY MARKING (IF NECESSARY)
    Nestmarkierung (falls notwendig)
11. CAVITY MARKING
    Kammerbezeichnung
12. MATED WITH ALL MODIFICATION OF DT06-06S (WITHOUT ANY WELDED / MOUNTED PARTS)
    Passend zu allen Varianten von DT06-06S
    (ohne verschweißte / montierte Teile)
13. BASED ON THE HINGE MECHANISM OF THE CAP, THE DELIVERY CONDITION CAN BE DIFFERENT TO THE SHOWN STATUS.
    Basierend auf dem Klappmechanismus der Kappe, kann der Lieferzustand von der dargestellten Ansicht abweichen.

A4 14. >CN< MARKING FOR CHINA TOOL DUPLICATION PARTS
>CN< Markierung für China Tool Duplizierung Teile

CLOSED (MOUNTED) CONDITION AS SHOWN
Geschlossener (montierter) Zustand wie gezeigt

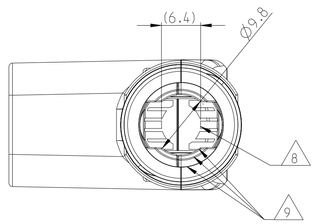

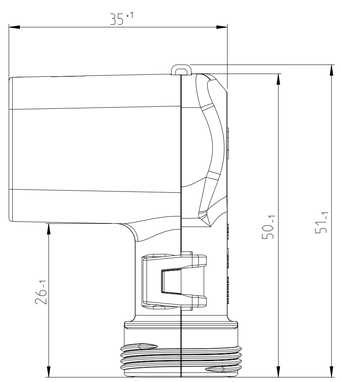

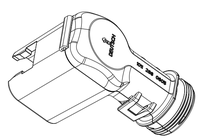

SCALE 1:1
Maßstab

SECTION A-A
Schnitt
SCALE 5:1
Maßstab

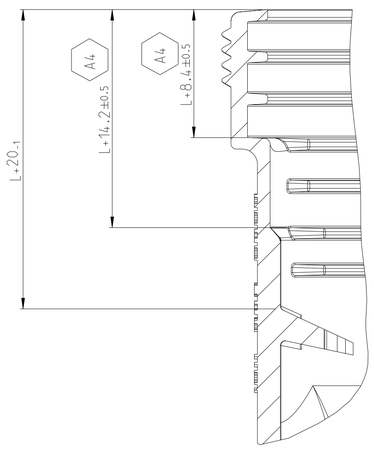

L+ = ADD LENGTH FOR CORRUGATED TUBE
Zus. Länge des Wellrohrs

PART FROM MOLD TOOL IN EUROPE
Teil von Werkzeug in Europa

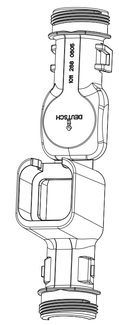

SCALE 1:1
Maßstab

ORDER-NO. Bestell-Nr.	REV.	WEIGHT (g)	MATERIAL	COLOUR Farbe	DESCRIPTION Beschreibung	ITEM
1011-268-0605	G	7.6	NYLON 6/6	BLACK schwarz	COVER WITH STRAIN RELIEF Kappe mit Zugentlastung	1

TOLERANCES UNLESS OTHERWISE SPECIFIED ACC. TO DIN 16901-140 CENTRIC TO NOMINAL DIMENSION. EDITION 1982-11 SHALL APPLY.
Freimasstoleranzen nach DIN 16901-140. Es gilt die Ausgabe 1982-11.

DIESE ZEICHNUNG IST EIN KONTROLLIERTES DOKUMENT.
BEMASSUNGEN UND TOLERANZEN GEMAESS GPS (ISO STANDARDS).

THIS DRAWING IS A CONTROLLED DOCUMENT.
DIMENSIONING AND TOLERANCING PER GPS (ISO STANDARDS).

DIMENSIONS: MASSEINHEITEN mm

TOLERANCES UNLESS OTHERWISE SPECIFIED: ALLGEMEINTOLERANZEN
0 PLC ±
1 PLC ±
2 PLC ±
3 PLC ±
4 PLC ±
ACC. TO ISO 8015
ANGLES/WINKEL ±1°

MATERIAL: SEE TABLE / Siehe tabelle
FINISH/OBERFLÄCHE/FARBE: SEE TABLE / Siehe tabelle

DWN	ASIF	19APR2013
CHK	C.FINZER	20APR2013
APVD	C.EBERWEIN	20APR2013

PRODUCT SPEC PRODUKTSPEZ. –
APPLICATION SPEC VERARBEITUNGSSPEZ. –
WEIGHT GEWICHT: SEE TABLE

TE Connectivity

NAME
COVER, DT06-06S-BS090
Kappe, DT06-06S-BS090
BACKSHELL STRAIGHT (90 DEGREE)

SIZE	CAGE CODE	DRAWING NO ZEICHNUNGS-NR.	RESTRICTED TO NUR FUER
A1	00779	C-1011-268-0605	–

Customer Drawing /KUNDENZEICHNUNG | SCALE MASSSTAB 2:1 | SHEET BLATT 1 OF VON 1 | REV A4

4805 (3/11)