Materials
Werkstoffe:

Hex nut/ *Sechskantmutter:*	CuZn, Ni

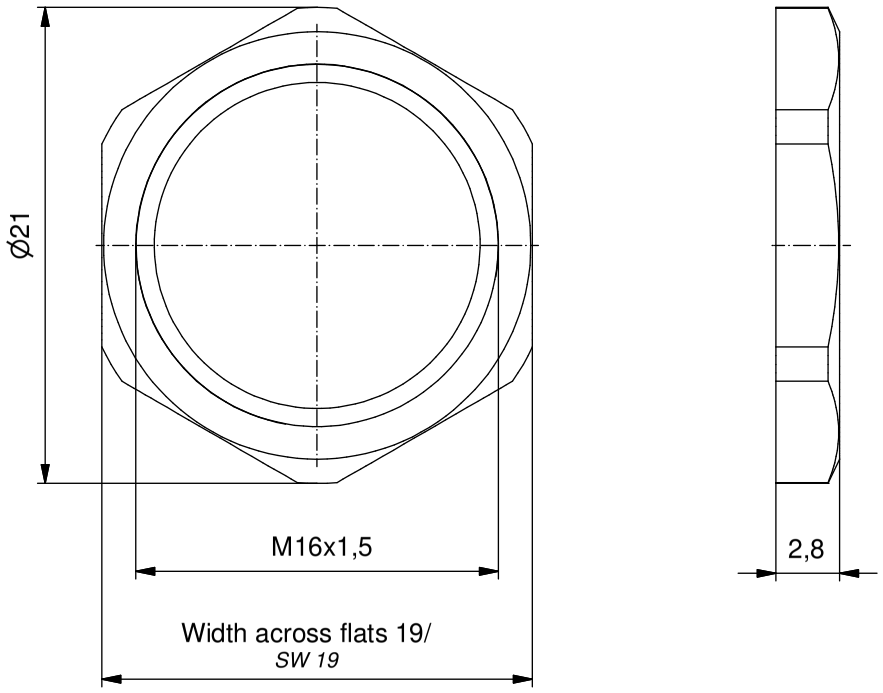

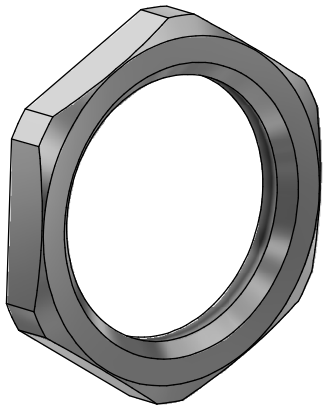

		dim. in mm		Hexnut M16x1,5	
general tolerance/ *Allgemeintoleranz:*	0 ± 0,50mm 0,0 ± 0,25mm 0,00 ± 0,10mm ∡ ± 1,5°		Date/*Datum* / Name	*Sechskantmutter M16x1,5*	
		drawn/ *gez.*	19.09.2008 / Burschik		
		appd./ *gepr..*	19.09.2008 / Fromm		
Index: b Ä7083 29.1.18 fro	scale/*Maßstab:*	CONEC®		dwg no / *Z.-nr.:* 43K1A743	DIN-A4
Status: Freigegeben				43-01155	1 / 1
RoHS & REACH compliant/*konform*					

The reproduction, distribution and utilization of this document as well as the communication of its contents to others without express authorization is prohibited. Offenders will be held liable for the payment of damages. All rights reserved in the event of the grant of a patent, utility model or design.
Weitergabe sowie Vervielfältigung dieses Dokuments, Verwertung und Mitteilung seines Inhalts sind verboten, soweit nicht ausdrücklich gestattet. Zuwiderhandlungen verpflichten zu Schadensersatz.
Alle Rechte für den Fall der Patent-, Gebrauchsmuster- oder Geschmacksmustereintragung vorbehalten.