执行标准 Executive Standards	SJ/T10709-2016,Q/MZ67-2017
项　　目 I t em	规　　格Specification
型　　号 Type	FT-35T-2.9B1-C30
谐 振频 率（kHz） Resonant frequency(kHz)	2.9±0.5
等 效 电 阻 （≤ Ω） Equivalent Resistance(S2)	500
自 由 电 容(nF) Free Capacitance(nF)	30±30%,3.3±30%(at 120Hz)
金属片直径D1(mm) Metal Plate Dia.D1(mm)	$35^{0}_{-0.1}$
压电片直径D2(mm)Piezoelectric Plate Dia.D2(mm)	25±0.3
金属片厚度T1(mm) Metal plate Thickness,T1(mm)	0.3±0.2
总 厚度T（mm） General Thickness T(mm)	0.55 ±0.04
偏 心 距(mm) Coaxial degree(mm)	≤0.80
金 属 片 材 质 Metal Material	H65Y
形尺寸(mm)External Dimension Drawing (mm)	用户确认意见
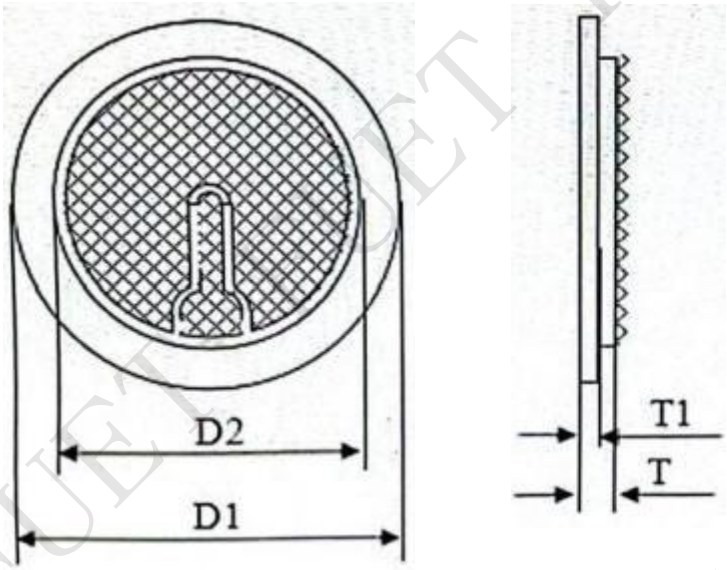	备注：F1 工 签字（盖章）：

1　列：1

FUET

CS 扫描全能王
3亿人都在用的扫描App