Dept / Qty	
DC	1
ED	1
IE	1
ISO	1
PD	1
R&D	1
SD	1
QA	1
QC	1
QE	1

晨翔2.54mm排母,1x9P,直插,H=8.5mm,黑色,镀全金,Y型接触

晨翔料号：DS1023-1x9SF11

REV.	DESCRIPTION	DRAWN	CHECKED	APPROVED
A	NEW RELEASE	WPY 12/12/24'		

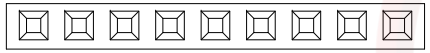

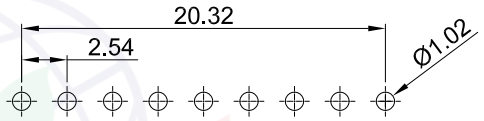

PCB板孔尺寸参考
公差:±0.05

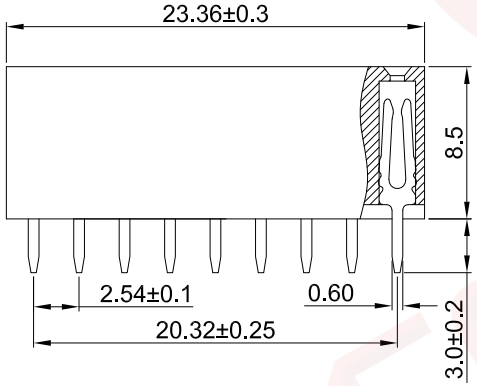

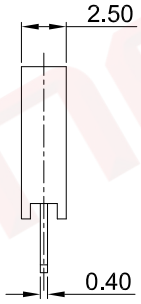

备注：

1. 电性说明：
   - 1.1 耐压：600伏交流电一分钟
   - 1.2 绝缘阻抗：1000兆欧最小
   - 1.3 接触电阻：最大20毫欧
   - 1.4 额定电流：3安
   - 1.5 额定电压：250V交流电
2. 环境特性：
   - 2.1 工作温度：-40~+105° C
3. 材料：
   - 3.1 胶芯：PBT或PA-9T,黑色，阻燃
   - 3.2 端子：铜合金，镀金
4. 产品符合欧盟RoHS环保要求

GENERAL TOLERANCE		ANGLE TOLERANCE	
X.	±0.60	X.	±5°
.X	±0.38	.X	±3°
.XX	±0.25	.XX	±2°

DRAWING TYPE	CUSTOMER		
SCALE	1:1	SHEET	1 OF 1
DRAWING NO.	C-DS1023-XXXX-A		

PROJECTION		TITLE	2.54mm Female Header V/T Type
UNITS	mm		
SHEET SIZE	A4	SERIES	DS1023 SERIES

晨翔电子有限公司
CONNFLY CONNFLY ELECTRONIC CO. LTD

此处提供的信息来自宁波晨翔电子有限公司并且是保密的。禁止向收件人以外的任何一方披露信息。本文包含的知识产权及其权利（包括但不限于商标，专利，版权，商业机密和技术知识）仅由晨翔或其附属公司拥有。未经晨翔事先书面同意，严禁未经授权的使用或修改。此处提供的所有知识产权仅供参考，并不构成以任何格式或方式使用其授权。晨翔可以自行决定强制执行其知识产权；不履行或延迟行使这些权利并不构成对这些权利的放弃。