REV.	DESCRIPTION	ECN NO.	NAME	DATE

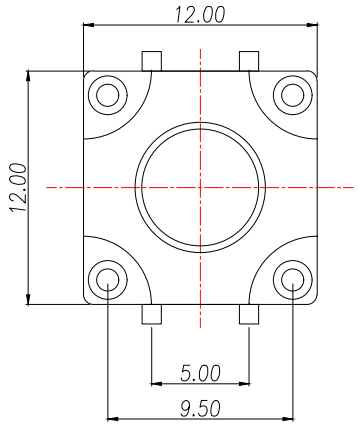

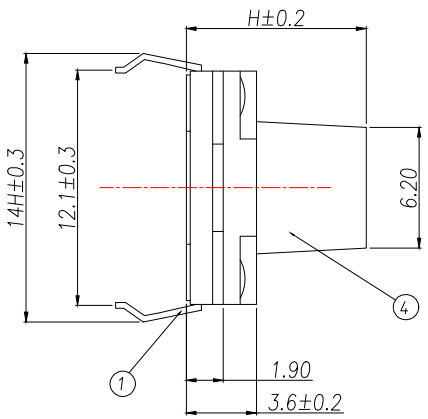

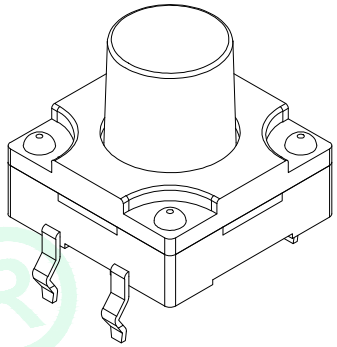

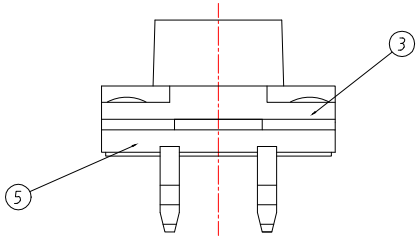

T S 1 8 0 3 – □ □ □ □ H □ □

安装方式:
T:贴片
C:插件
B:沉板
J:包脚

定位柱:
D:带柱
Z:不带柱

高度:
35:3.5H
38:3.8H
43:4.3H
.....

力度:
A:160g
B:260g

包装方式:
M:盘装
S:袋装

H
4.3
4.5
5.0
5.5
.....
12.0

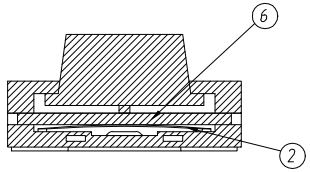

主要技术参数、性能

The Main Thchnology Performance

额定电流、电压 Rate voltage.current	50mA DC12V
接触电阻 Contact resistance	≤100mΩ
按力 Operating force	±50gf
行程 Travel	0.30±0.10mm
绝缘电阻 Insulated resistance	≥100MΩ
介电强度 Dielectric strength	≥250VAC/1min

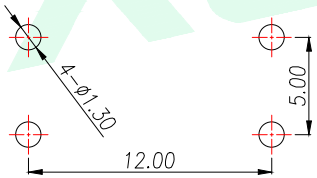

PCB.焊接图

PCB.WELDING DRAWING

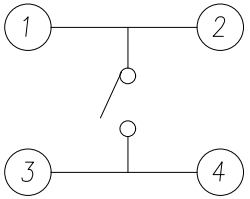

电路图

CIRCUIT DIAGRAM

项目 ITEM	名称 DESCRIPTION	材质 MATERIAL	数量 QTY	表面处理/颜色 FINSH/COLOR
6	防水膜	硅胶	1	黑色
5	基座	PA46	1	黑色
4	按钮	PPA	1	黑色
3	盖板	PPA	1	铜镍
2	接触簧片	不锈钢	1	银
1	接触脚	黄铜带	1	银

GENERAL TOLERANCE

DIM.	TOL.
X	
X.X	±0.30
X.XX	±0.25
X.XXX	±0.15
GENERAL ANGLE:	±3°

DONGGUAN BAOXUN PRECISION TECHNOLOGY CO., LTD

BXCONN®

TITLE: TACT SWITCH

DWG. NO.: TS1803-CZXXHXS

DRAWN: MAX

PART NO.: TS1803-CZXXHXS

CHECKED: ELLA

UNIT:	SCALE:	SHEET:	DWG. SIZE:	LAYER:
mm	none	1of 1	A4	bxconn

APPROVED: WILL