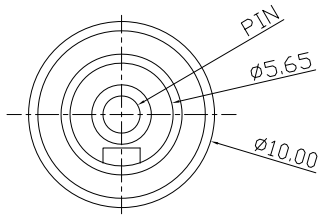

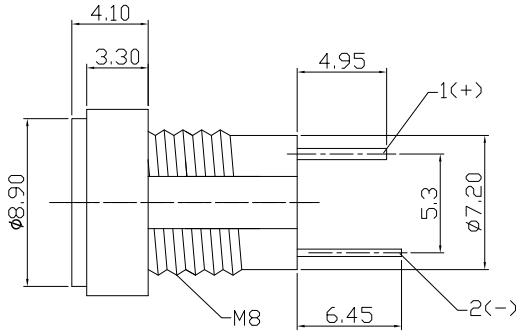

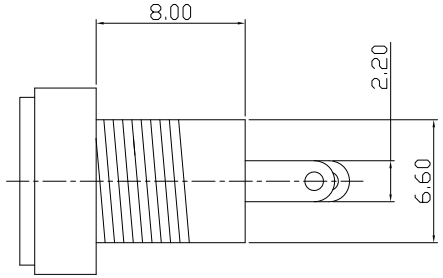

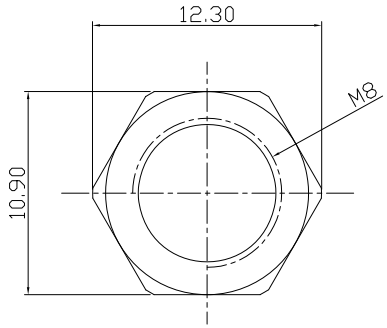

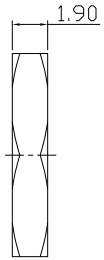

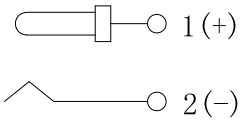

电路示意图

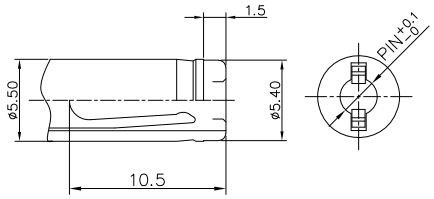

推荐插头尺寸

NOTES：

1. VOLTAGE RATING: 30V DC ;
2. CURRENT RATING: 2A ;
3. CONTACT RESISTANCE: ≤ 30mΩ ;
4. INSULATION RESISTANCE: ≥ 100MΩ ;
5. WITHSTAND VOLTAGE: 500 VAC ;
6. UNMATING FORCE: 3N～30N ;
7. OPERATING LIFE: 5000 CYCLES MIN ;
8. OPERATION TEMPERATURE: -20℃～+80℃ ;

PIN	ϕ2.0	ϕ2.5
APPO		

Ordering Information

HC- DC*** - * - * ** - * - ** - ** - 08

序列号 | Nature: M=Male, F=Female | Foot: 2=2P, 3=3P, 4=4P | Type: DIP=DIP (插板), SMT=SMT (贴板), VD=Vertical DIP (立插), VS=Vertical SMT (立贴), MM=Mid Mount (立式), DS=DIP+SMT (前插后贴), WB=Wire Bonding (焊线式) | T=Through holes (通孔) | PIN Diameter: 1.3=ø1.3mm, 1.65=ø1.65mm, 2.0=ø2.0mm, 2.5=ø2.5mm, ... | Material: HT=(+)铜, M=(-)铜

序号	名称	材料	数量	颜色/电镀
6	螺母	合金	1	镀铜锡
5	主体	PBT	1	黑色
4	铜套	黄铜H59	1	镀铜锡
3	平片	黄铜	1	镀铜锡
2	弹片	黄铜	1	镀铜锡
1	PIN针	黄铜	1	镀铜锡

序号 No.	变更内容 MODIFY CONTENT	日 期 MODIFY DATE
1	初版发行	

GENERL TOLERANCE	
DIM	TOL
X.X	±0.30
X.XX	±0.20
X.XXX	±0.10
Angle	±3.0°

制 图 DRAWING	
审 核 CHECK	
批 准 APPROVAL	
比 例 SCALE	
投 影 Projection	

深圳市华灿天禄电子有限公司
ShenzhenhuacantianluELECTRONICS CO.,LTD

产品名称 TITLE	电源插座 母座 2P 焊线式 ø2.0/ø2.5 全铜	版 本 REV.	A
产品料号 PART NO.	HC-DC022B-F-2WB-XX-HT-08	单 位 UNITS	mm
材 料 MATERIAL		页 次 SHEET	1/1