版数 VER.	年月日 DATE	CN NO.	変更内容 DESCRIPTION	製図 DR.	担当 CHK.	査閲 APPD.	承認 APPD.

図面番号(DRAWING NO.) SJ112319

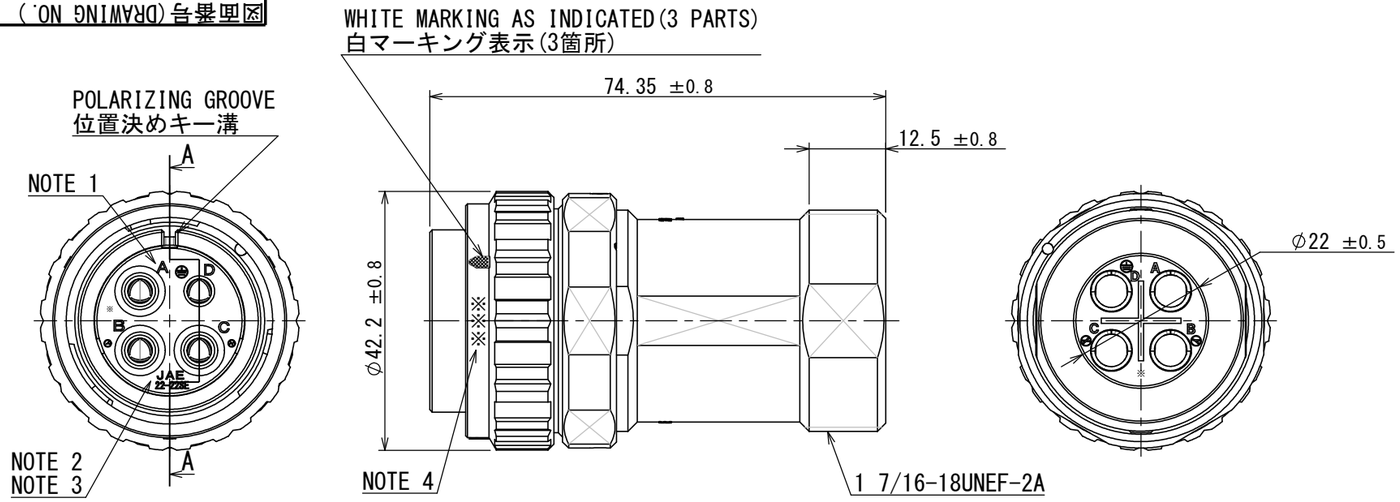

DESIGNATION
命名法

ＪＬ１０　６　Ａ　２２　－　２２　Ｓ　Ｅ　※　－　ＥＢ１

- SERIES / シリーズ名
- PLUG(STRAIGHT) / プラグ(ストレート)
- WATER-PROOF IN MATING PART (MATED) / 嵌合時嵌合防水構造
- SHELL SIZE / シェルサイズ
- INSERT ARRANGEMENT / インサート名
- SOCKET CONTACT / ソケットコンタクト
- WITH PROTECTIVE EARTH CONTACT / 保護回路構造有
- INSERT ROTATING POSIRION / インサート回転角度 / NONE:NORMAL POSITION / 無し:ノーマルポジション
- WITH END BELL / エンドベル付

NOTE 1. CONTACT POSITION NUMBER APPEARS IN THE AREA SHOWN.
EARTH MARK(⏚) IS MARKED NEAR BY CONTACT No. "D".
2. COMPANY LOGO "JAE" APPEARS IN THE AREA SHOWN.
3. INSERT ARRANGEMENT NUMBER "22-22SE" IS MARKED IN THE AREA SHOWN.
4. PRODUCTION LOT NUMBER ARE MARKED AS INDICATED.

※※ ※
- MANUFACTURING MONTH (1 ～ 9 , X , Y , Z) (JAN.～SEP.,OCT.,NOV.,DEC.)
- MANUFACTURING YEAR('13,'14･･･)

注1. 図示の位置に端子番号を表示する。又、保護回路接続(D端子)は⏚ で表す。
2. 図示の位置に社名【JAE】を表示する。
3. 図示の位置にインサート名【22-22SE】を表示する。
4. 図示の位置に製造ロットNo.を表示する。

※※ ※
- 製造月(1～9月:1～9,10月:X,11月:Y,12月:Z)
- 製造年('13,'14･･･)

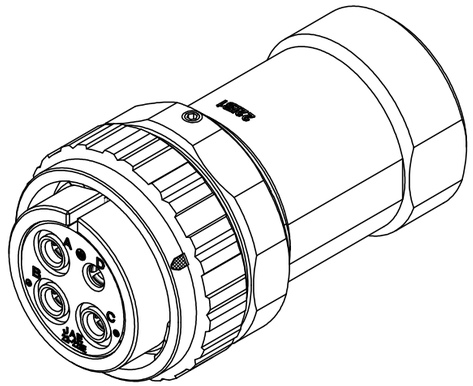

SPECIFICATION
NUMBER OF CONTACT:4×#8
RATED VOLTAGE:500VAC POLLUTION DEGREE:2
OVER VOLTAGE CATEGORY:Ⅱ
:250VAC POLLUTION DEGREE:3
OVER VOLTAGE CATEGORY:Ⅲ
RATED CURRENT:46A MAX. per CONTACT
:57A MAX. per CONTACT(8～10mm²)
DIELECTRIC
WITHSTANDING VOLTAGE :2000VAC
INSULATION RESISTANCE:1000MΩ MIN.(at 500VDC)
APPLICABLE WIRE SIZE :10mm² MAX.

仕様
コンタクト：#8コンタクト　4本
定格電圧　：500VAC(汚染度:2/過電圧範疇:Ⅱ)
：250VAC(汚染度:3/過電圧範疇:Ⅲ)
定格電流　：46A以下/1芯
：57A以下/1芯(適用電線:8～10mm²)
耐電圧　：2000VAC
絶縁抵抗　：1000MΩ以上(DC500Vにて)
適用電線　：10mm²以下

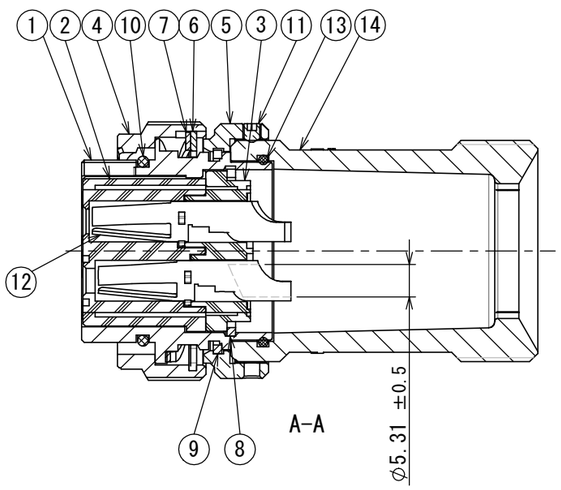

符号 NO.	名称 DESCRIPTION	個数 QTY.	材料 MATERIAL	仕上 FINISH	備考 REMARKS
14	END BELL	1	ALUMINUM ALLOY	ZINC PLATING	COLOR:BLACK SYSTEM INTERFERENCE COLOR
13	O-RING	1	SYNTHETIC RUBBER	—	
12	CONTACT	4	COPPER ALLOY	SILVER PLATING	
11	SET SCREW	1	STEEL	ZINC PLATING	COLOR:BLACK SYSTEM INTERFERENCE COLOR
10	O-RING	1	SYNTHETIC RUBBER	—	
9	RETAINING RING	1	COPPER ALLOY	ZINC PLATING	COLOR:BLACK SYSTEM INTERFERENCE COLOR
8	RETAINING RING	1	COPPER ALLOY	ZINC PLATING	COLOR:BLACK SYSTEM INTERFERENCE COLOR
7	WAVE SPRING	1	STAINLESS STEEL	—	
6	C-TYPE RING	1	STAINLESS STEEL	—	
5	ASSEMBLY NUT	1	ALUMINUM ALLOY	ZINC PLATING	COLOR:BLACK SYSTEM INTERFERENCE COLOR
4	COUPLING NUT	1	ALUMINUM ALLOY	ZINC PLATING	COLOR:BLACK SYSTEM INTERFERENCE COLOR
3	REAR INSULATOR	1	SYNTHETIC RESIN	—	COLOR:BLACK
2	FRONT INSULATOR	1	SYNTHETIC RESIN	—	COLOR:BLACK
1	BARREL	1	ALUMINUM ALLOY	ZINC PLATING	COLOR:BLACK SYSTEM INTERFERENCE COLOR

特別管理品目
SPECIAL CONTROL ITEM
TÜV

仕様書(SPECIFICATION) JACS-50101	第1版(ORIGINAL DATE) 19/FEB/2013	尺度(SCALE) 1:1	シリーズ(SERIES) JL10
	製図 DR. —	名称(TITLE) JL10-6A22-22SE-EB1	日本航空電子工業株式会社 JAPAN AVIATION ELECTRONICS INDUSTRY, LTD.
一般公差(GENERAL TOLERANCE) 寸法(DIMENSION) ±0.8 / ±0.4 / ±0.1 / ±　角度(ANGLES) ×° ± / ×°×' ±	担当 CHK. H. EBIHARA		図面番号(DRAWING NO.) SJ112319
	査閲 APPD. —		版数(VER.) 1
	承認 APPD. E. MATSUMOTO	質量(MASS)	SIZE A3
単位(UNIT)：mm			

S/W

JAE-CONNECTOR.COM Reference Only

JAE Connector DIV. Proprietary.Copyright(C) 2013, Japan Aviation Electronics Industry, LTD.

WISDOM承認 2013/02/19