Für diese Unterlage behalten wir uns alle Rechte vor, auch für den Fall der Patenterteilung oder Gebrauchsmustereintragung. Sie darf ohne unsere vorherige schriftliche Zustimmung weder vervielfältigt noch sonstwie benutzt, noch Dritten zugänglich gemacht werden.

Nur rot gestempelte oder auf Laufkarte gedruckte Dokumente unterliegen dem Änderungsdienst und sind zur Fertigung freigegeben.
Only red stamped or on jobcard printed documents are managed. These documents are approved for production.

All Rights reserved, including possible patents or trademarks. Documents shall not be provided to a third party or duplicated in any form without prior written permission.

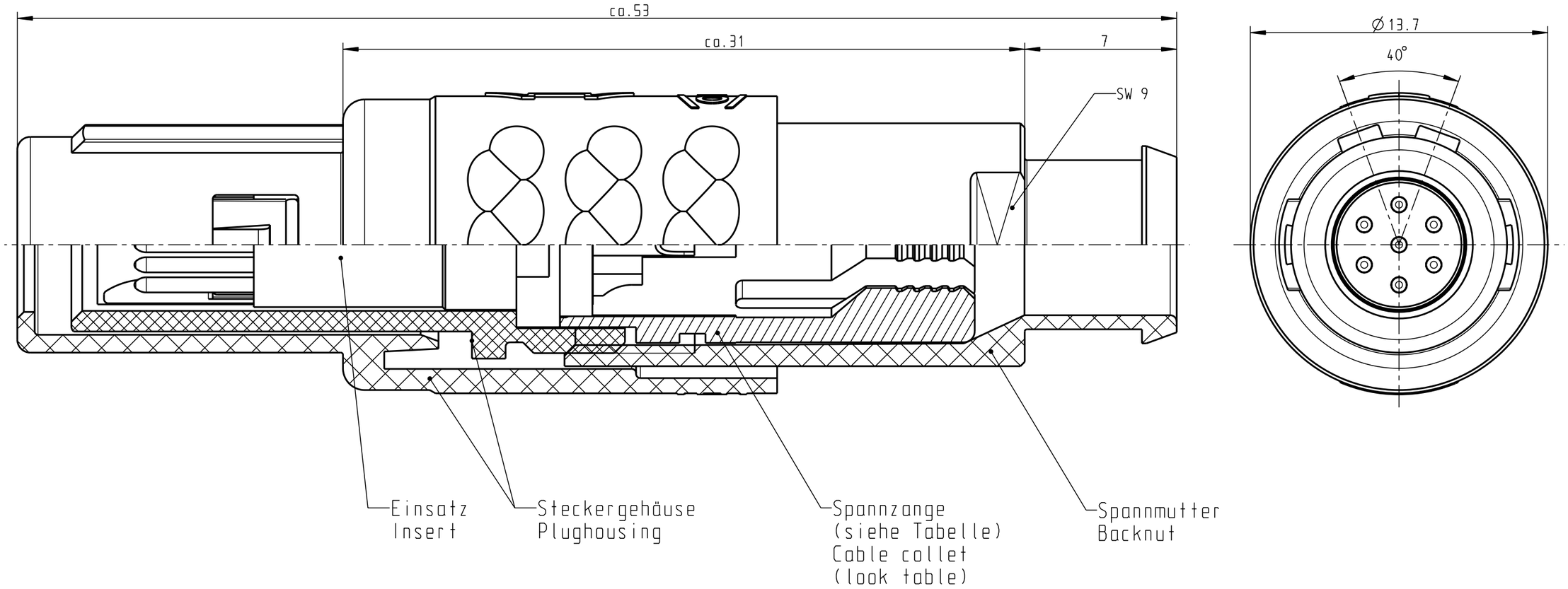

Technische Daten/Technical Data:

Werkstoffe/Materials:

Gehäuse/Housing:	PSU / grau / grey
Kontakte/Contacts:	Cu-Legierung /Cu-alloy
Isolierkörper/Insulation Body:	PEEK
Oberflächen/Surfaces: Gehäuse/Housing	
Kontakte/Contacts:	gal. Au
Schutzart im gesteckten Zustand: /Protection Class in mated condition	IP 50

KontaktØ/ContactØ:	Ø0.7 mm
Anschluß/Termination:	0.15 mm²
Löt/Solder	AWG 26
Prüfspannung/Test Voltage:	1.6 kV DC (SAE AS 13441)
Strombelastung/Current Load:	
Einzelkontakte/single contacts	7 A
7-polig / 7-pos.: (IEC 512-3 / VDE 0298 T4)	4.55 A

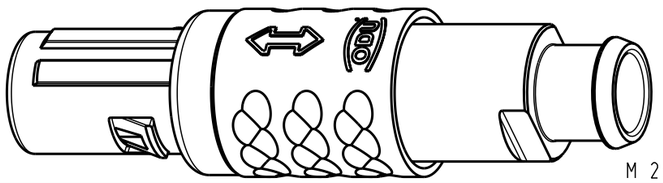

M 2:1

Artikelnummer Partnumber	Kabel Ø Cable Ø	
S21MA7-P07MFDO-39..	min. 2.7	max. 3.9
S21MA7-P07MFDO-52..	min. 4.0	max. 5.2
S21MA7-P07MFDO-65..	min. 5.3	max. 6.5

Maße ohne Toleranzangabe nach mittel DIN ISO 2768	Rohteil:	Rohgew.:	PE-Modell-Nr.: 00027559
		CAD-Nr.: 00033672	Bl.:
2007	Tag	Name	Benennung: Stecker cpl.
Bearb.	19.07.	D.Stein	Maßstab: 5:1
Gepr.			
Norm.			
ODU otto dunkel gmbh			Zeichnungs Nr.: S21MA7-P07MFDO-..7S
			Ersatz für:
			Vervielf. Pause Nr.

Änd-zust.	Aend.-Mitt.	Datum	Name

CAD: Pro/ENGINEER