Für diese Unterlage behalten wir uns alle Rechte vor, auch für den Fall der Patenterteilung oder Gebrauchsmustereintragung. Sie darf ohne unsere vorherige schriftliche Zustimmung weder vervielfältigt noch sonstwie benutzt, noch Dritten zugänglich gemacht werden.

Nur rot gestempelte oder auf Laufkarte gedruckte Dokumente unterliegen dem Änderungsdienst und sind zur Fertigung freigegeben.
Only red stamped or on jobcard printed documents are managed. These documents are approved for production.

All Rights reserved, including possible patents or trademarks. Documents shall not be provided to a third party or duplicated in any form without prior written permission.

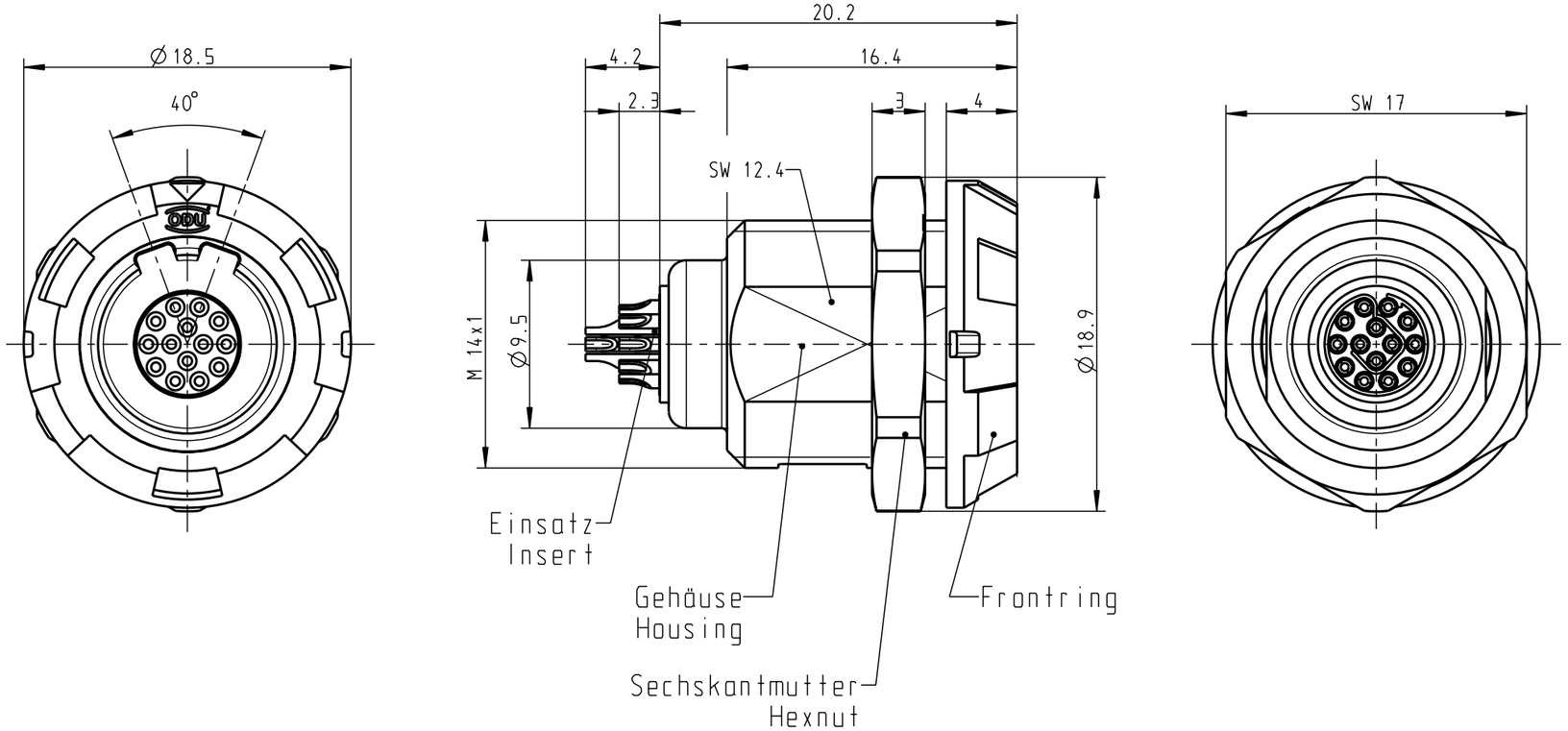

Montagebohrung
Panel Cutout

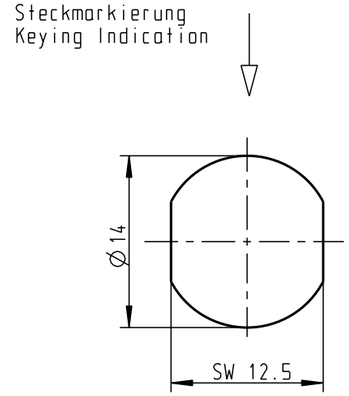

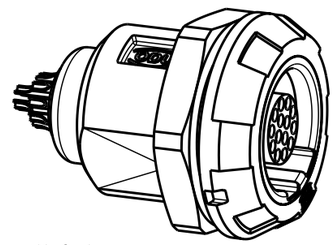

M 2:1

G11MA7-P14LCC0-0020	rot / red
G11MA7-P14LCC0-0030	weiß / white
G11MA7-P14LCC0-0040	gelb / yellow
G11MA7-P14LCC0-0050	grün / green
G11MA7-P14LCC0-0060	blau / blue
G11MA7-P14LCC0-0070	grau / grey
G11MA7-P14LCC0-0080	schwarz / black
Artikelnummer Partnumber	Farbe Frontring Colour Frontring

Technische Daten/Technical Data:

Werkstoffe/Materials:

Gehäuse/Housing:	PSU grau PSU grey
Kontakte/Contacts:	Cu-Legierung /Cu-alloy
Isolierkörper/Insulation Body:	PEEK

Oberflächen/Surfaces:

Gehäuse/Housing	
Kontakte/Contacts:	gal. Au

Schutzart im gesteckten Zustand: IP 50
/Protection Class in mated condition

KontaktØ/ContactØ:	Ø0.5 mm
Anschluß/Termination:	0.08mm²
Löt/Solder	AWG 28
Prüfspannung/Test Voltage:	1.2 kV DC (SAE AS 13441)

Strombelastung/Current Load:

Einzelkontakte/single contacts	5 A
14-polig / 14-pos.:	2.5 A

IEC 512-3 / VDE 0298 T4

Änd-zust.	Aend.-Mitt.	Datum	Name
a	------	09.05.08	C. Brey

Maße ohne Toleranzangabe nach mittel DIN ISO 2768

Rohteil: hierzu Stückliste

Rohgew.:

PE-Modell-Nr.: 00019536

CAD-Nr.: 00023201

Bl.:

2003	Tag	Name
Bearb.	06.05.	Braun F.
Gepr.		
Norm.		

Benennung: Geräteteil
Receptacle

Maßstab: 3:1

otto dunkel gmbh

Zeichnungs Nr.: G11MA7-P14LCC0-00.0

Ersatz für:

Vervielf. Pause

Nr.

CAD: Pro/ENGINEER