Fuer diese Unterlage behalten wir uns alle Rechte vor, auch fuer den Fall der Patenterteilung oder Gebrauchsmustereintragung. Sie darf ohne unsere vorherige schriftliche Zustimmung weder vervielfaeltigt noch sonstwie benutzt, noch Dritten zugaenglich gemacht werden.

Nur rot gestempelte oder auf Laufkarte gedruckte Dokumente unterliegen dem Aenderungsdienst und sind zur Fertigung freigegeben.
Only red stamped or on jobcard printed documents are managed. These documents are approved for production.

All Rights reserved, including possible patents or trademarks. Documents shall not be provided to a third party or duplicated in any form without prior written permission.

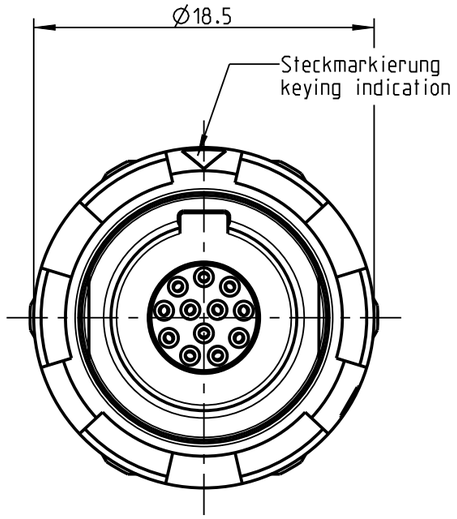

GE1M0_-___

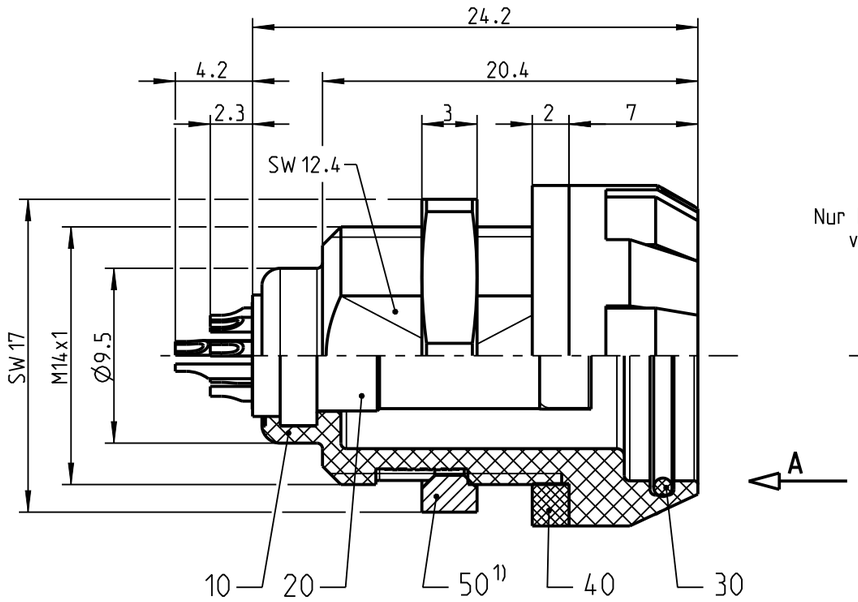

Nur Einsatz dargestellt
view only insert

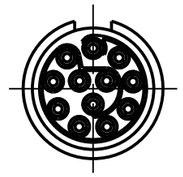

Montagebohrung
panel cut-out

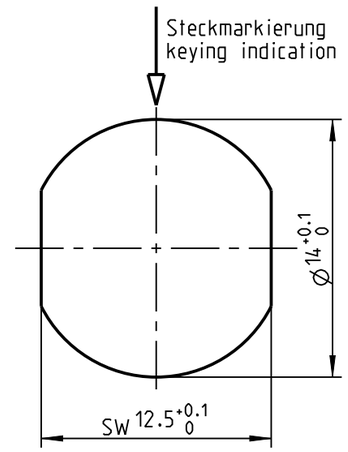

1) Max. Anzugsdrehmoment 1.0 Nm
Sechskanmutter bei der Montage bitte
mit 3M Scotch-Weld DP-190 sichern

1) max. torque value 1.0 Nm
Please use 3M Scotch-Weld DP-190
for screw locking

Weitere Kodierungen in Richtung "A" (Nur Gehaeuse dargestellt!)
/further codings in direction "A" (view only housing!)
M2:1

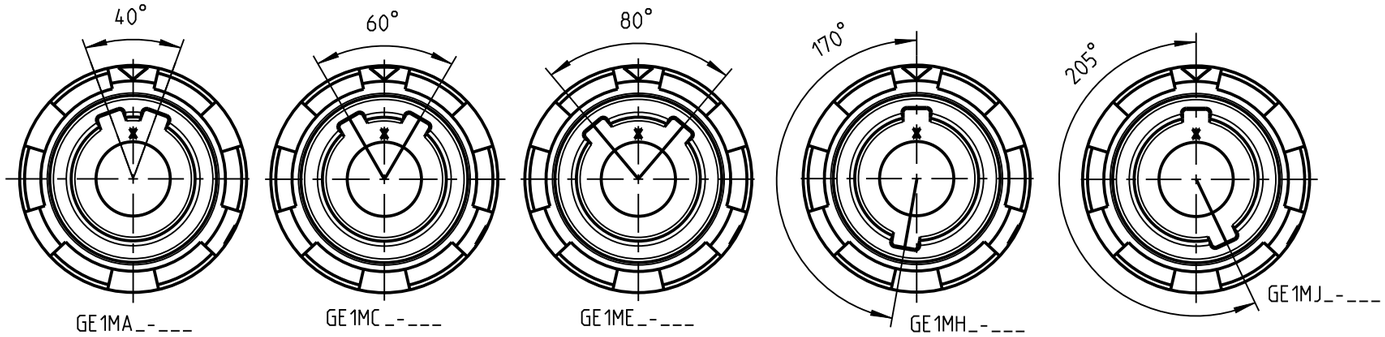

Technische Daten/Technical Data:

Werkstoffe/Materials:	
Gehaeuse/Housing:	Siehe Tabelle /see table
Kontakte/Contacts:	Cu-Legierung /cu alloy
Isolierkoerper/Insulation Body:	PEEK
Oberflaechen/Surfaces:	
Kontakte/Contacts:	gal. Au
Schutzart/Protection class: im gesteckten Zustand /plugged condition	IP 64 gesteckt mit S41M0_- IP 64 mated with S41M0_- IP 67 gesteckt mit A51M0_- IP 67 mated with A51M0_-
Schutzart zum Endgeraet: /Protection Class to the panel	IP 50

KontaktØ/ContactØ:	Ø0.5mm
Anschluß/Termination:	0.08mm²
Loet/solder	AWG 28
Pruefspannung/Test Voltage:	1.2 kV DC (SAE AS 13441)
Strombelastung/Current Load:	
Einzelkontakte/single contacts:	4 A
12 polig / 12 position: (IEC 512-3 / VDE 0298 T4)	2.2 A

Bei den hier dargestellten ODU-Steckverbindern handelt es sich nach DIN EN 61984:2009 um Steckverbinder ohne Schaltleistung (COC) !
/the pictured ODU-connectors are in relation to DIN EN 61984:2009 connectors without switching capacity (COC) !

2:1

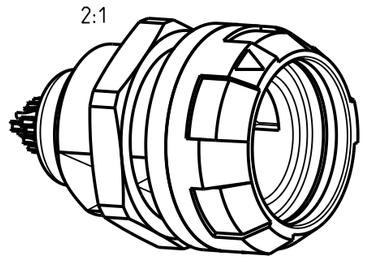

GE1M_2-P12LCC9-0000	PSU rot /red
GE1M_3-P12LCC9-0000	PSU weiß /white
GE1M_4-P12LCC9-0000	PSU gelb /yellow
GE1M_5-P12LCC9-0000	PSU gruen /green
GE1M_6-P12LCC9-0000	PSU blau /blue
GE1M_7-P12LCC9-0000	PSU grau /grey
GE1M_8-P12LCC9-0000	PSU schwarz /black
GE1M_G-P12LCC9-0000	PEI grau /grey
GE1M_S-P12LCC9-0000	PEI schwarz /black
ODU-Nr. /ODU-ID	Farbe Pos.10 /color Pos.10

Allgemeintoleranz/general tol.: DIN ISO 2768-mH
Tolerierung / Tolerancing: DIN ISO 8015

ODU A PERFECT ALLIANCE.

Benennung/description: Geraeteteil cpl. / receptacle cpl.

Werkstoff: material: seeBOM

Maßstab: scale: 2:1

Zeichnungs-Nr.: Drawing-Id.: 00202006

Format: size: A3

Status/state: Approved

Version: revision: -

Material-Nr.: Material-Id.:

Einheit: dim.: mm

Erstellt/prepared	27.04.2021	sfischer
Geaendert/revised	27.04.2021	sfischer
Freigabe/released	28.04.2021	rtrager
ODU-MUEHLDORF	Datum/date	Name/name

ODU-Nr.: ODU-Id.: GE1M__-P12LCC9-0000

Ursprung/origin.:

Bl.: sheet: 1

CAD: Creo Parametric