THIS DRAWING IS UNPUBLISHED
VERTRAULICH - UNVEROEFFENTLICHTE ZEICHNUNG
© COPYRIGHT 2009

RELEASED FOR PUBLICATION MAY 2009
FREI FUER VEROEFFENTLICHUNG
ALL RIGHTS RESERVED.
ALLE RECHTE VORBEHALTEN.

MATED WITH
PASSEND ZU
SEE NOTE 4

A1 -
PROJEKT NR.
EGATN08146

REVISIONS
ANDERUNGEN

P	LTR	DESCRIPTION BESCHREIBUNG	DATE	DWN	APVD
	A	DRAWING CREATED	27MAY2009	HH	FE
	A1	NOTE 7 CHANGED SEE PCN E-10-004330	26FEB2010	NP	FE
	B	SEAL CHANGED SEE PCN E-16-008754	16JUN2016	NP	FE
	C	SEAL CHANGED SEE PCN E-17-005712	20APR2017	NP	FE

METAL BRACKET CUT OUT FOR 1823444-1
Metallausschnitt

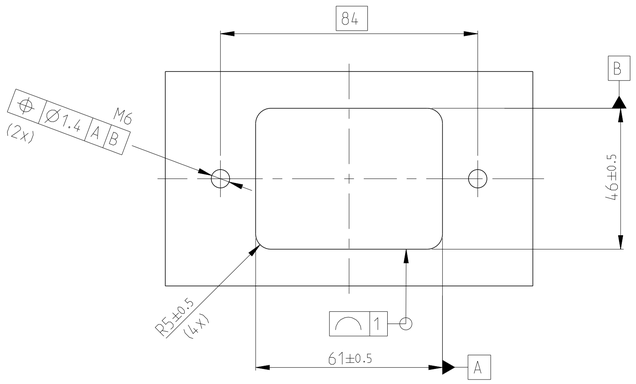

METAL BRACKET CUT OUT FOR 1823444-2
Metallausschnitt

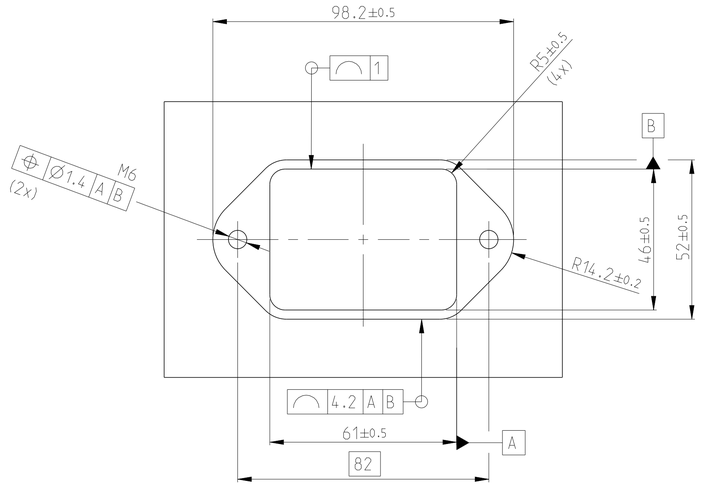

1823444-2

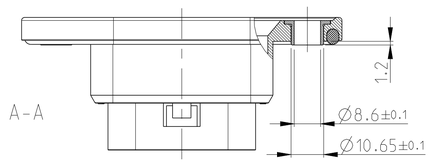

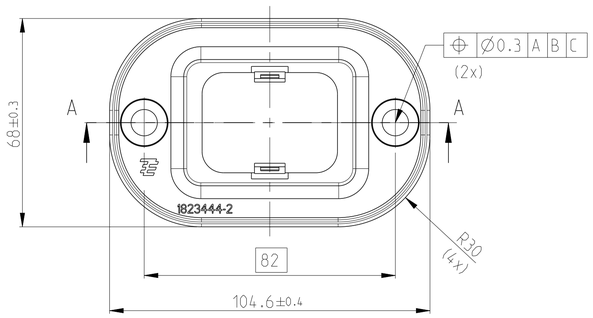

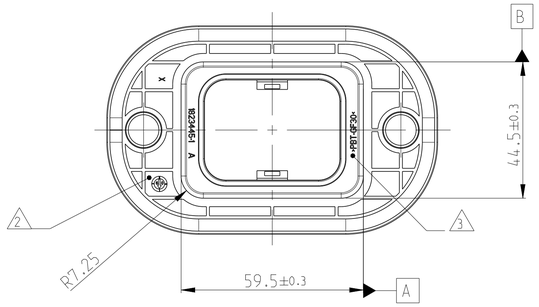

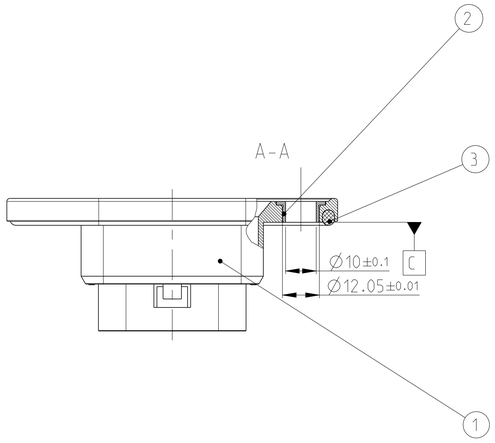

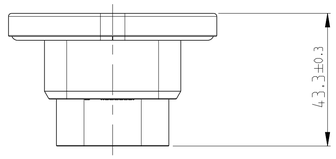

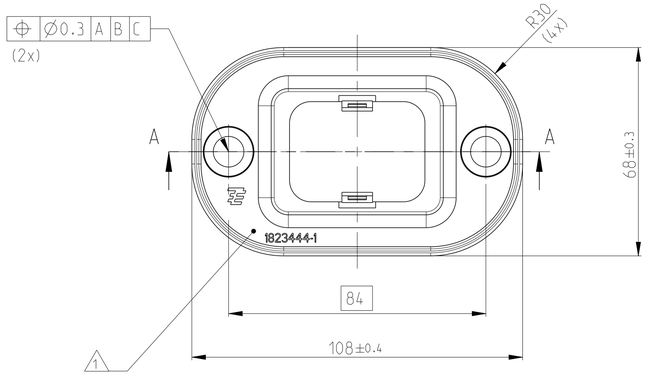

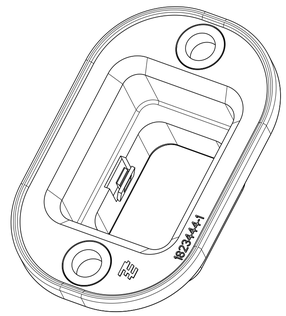

NOTES
Bemerkungen

1. TE NUMBER AND LOGO
   TE Nummer und Logo
2. PRODUCTION DATE
   Produktionsdatum
3. MATERIAL MARKING ACC.TO VDA 260
   Werkstoffkennzeichnung nach
4. FITS TO TE TAB HOUSING 1823448
   Passend zu TE Flachsteckergehäuse 1823448
5. LAYER PACKAGING IN CORRUGATED BOX
   Lagenverpackung im Versandkarton
6. ALL SYMMETRY DIMENSIONS ⌯ 0.1
   Alle Symmetriemaße
7. (A1) MAX. TORQUE OF FIXATION SCREW 11.5 Nm
   max. Anschraubmoment der Befestigungsschraube 11.5 Nm
8. MALFUNCTION CAUSED BY LACQUER IS NOT COVERED BY TE WARRENTY
   Funktionsbeeinträchtig. durch Lackieren liegt nicht im Einfluss und Gewährleistungsumfang von TE

TE ORDER-NO. TE Bestell-Nr.	REV.	QTY Anzahl	MAT.	COLOUR Farbe	DESCRIPTION Beschreibung	REV.	ITEM
1823444-2	C	1	EPDM FOAM	BLACK schwarz	SEAL Dichtung (C)	B	3
		2	STAINLESS	- -	BUSHING Buchse	A	2
		1	PBT-GF30	BLACK schwarz	ADAPTER Adapter	A	1
1823444-1	C	1	EPDM FOAM	BLACK schwarz	SEAL Dichtung (C)	B	3
		2	STAINLESS	- -	BUSHING Buchse	A	2
		1	PBT-GF30	BLACK schwarz	ADAPTER Adapter	A	1

THIS DRAWING IS A CONTROLLED DOCUMENT.
DIESES ZEICHNUNGSDOKUMENT WIRD DURCH AMP INCORPORATED KONTROLLIERT.
KONSTRUKTIONEN DIESER TECHNISCHEN VORSCHRIFT DIENEN UND VERBLEIBEN EIGENTUMS DER AMP INCORPORATED UND DARF NICHT VERVIELFÄLTIGT WERDEN.

DIMENSIONS: MM
MASSEINHEITEN: mm

TOLERANCES UNLESS OTHERWISE SPECIFIED:
ALLGEMEINTOLERANZEN:
ACC. TO ISO 8015 / DIN 16901-140
0 PLC ± -
1 PLC ± -
2 PLC ± -
3 PLC ± -
4 PLC ± -
ANGLES/WINKEL ± 2°

MATERIAL: SEE TABLE / siehe Tabelle
FINISH/OBERFLAECHE/FARBE: SEE TABLE / siehe Tabelle

DWN V.Deas 23FEB2009
CHK F.Eltrop 13MAY2009
APVD Ch.Eberwein 15MAY2009
PRODUCT SPEC PRODUKTSPEZ. 108-94025
APPLICATION SPEC VERARBEITUNGSSPEZ. 114-18993
WEIGHT GEWICHT 60g

TE Connectivity

NAME
ADAPTER FOR A PILLAR
Adapter fuer A Saeule
UNSEALED / ungedichtet

SIZE A1 | CAGE CODE 00779 | DRAWING NO ZEICHNUNGS-NR. C- 1823444 | RESTRICTED TO NUR FUER -

CUSTOMER DRAWING /KUNDENZEICHNUNG | SCALE MASSSTAB 1:1 | SHEET BLATT 1 OF VON 1 | REV C

4805 (3/13)