Für diese Unterlage behalten wir uns alle Rechte vor, auch für den Fall der Patenterteilung oder Gebrauchsmustereintragung. Sie darf ohne unsere vorherige schriftliche Zustimmung weder vervielfältigt noch sonstwie benutzt, noch Dritten zugänglich gemacht werden.

Nur rot gestempelte oder auf Laufkarte gedruckte Dokumente unterliegen dem Änderungsdienst und sind zur Fertigung freigegeben.
Only red stamped or on jobcard printed documents are managed. These documents are approved for production.

All Rights reserved, including possible patents or trademarks. Documents shall not be provided to a third party or duplicated in any form without prior written permission.

Anzugsdrehmoment: 1.0 Nm
torque value

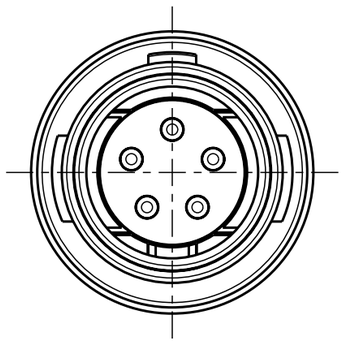

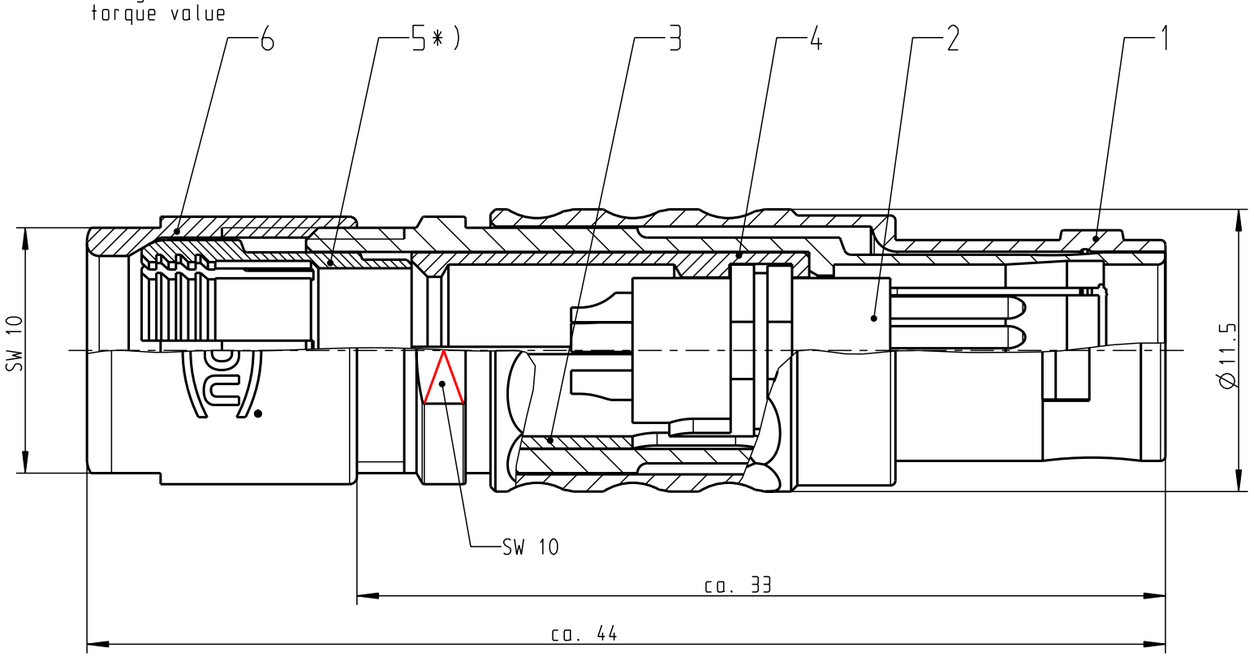

Nur Einsatz dargestellt !
view only insert !

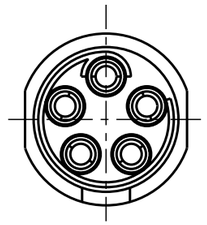

empfohlene Abisolierlänge/
recommended Cable Preparation

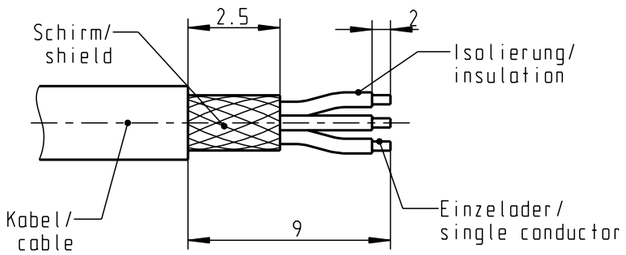

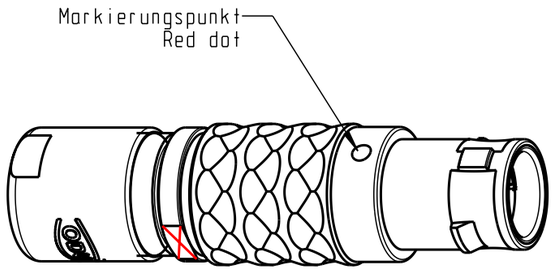

2:1

*) Darstellung nur Beispiel!
figure on only for example!

Artikelnummer Partnumber	Kabel Ø Cable Ø	
S11L0C-P05MJG0-7700	min. 7.0	max. 7.7
S11L0C-P05MJG0-7200	min. 6.0	max. 7.2
S11L0C-P05MJG0-6200	min. 5.0	max. 6.2
S11L0C-P05MJG0-5200	min. 4.0	max. 5.2
S11L0C-P05MJG0-4200	min. 3.0	max. 4.2
S11L0C-P05MJG0-3200	min. 2.0	max. 3.2
S11L0C-P05MJG0-2200	min. 1.5	max. 2.2

Technische Daten/Technical Data:

Werkstoffe/Materials:
Gehäuse/Housing: Cu-Legierung /Cu-alloy
Kontakte/Contacts: Cu-Legierung /Cu-alloy
Isolierkörper/Insulation Body: PEEK

Oberflächen/Surfaces:
Gehäuse/Housing: matt verchromt / matt chrome-plated
Kontakte/Contacts: gal. Au

Schutzart im gesteckten Zustand: IP 50
/Protection Class in mated condition

Kontakt Ø /Contact Ø: Ø 0.9 mm
Anschluß/Termination: 0.38 mm²
Löt/Solder AWG 22

Prüfspannung/Test Voltage: 875 V AC

Strombelastung/Current Load: 10 A
Einzelkontakte/single contacts

				Maße ohne Toleranzangabe nach mittel DIN ISO 2768	Rohteil:		Rohgew.:	PE-Modell-Nr.:
							CAD-Nr.: 00040842	Bl.:
				2009	Tag	Name	Benennung: Stecker cpl.	Maßstab: 4:1
				Bearb.	19.01.	D.Stein		
				Gepr.				
				Norm.				
Änd-zust.	Aend.-Mitt.	Datum	Name	ODU otto dunkel gmbh			Zeichnungs Nr.: S11L0C-P05MJG0-..00	Vervielf. Pause
							Ersatz für:	Nr.

CAD: Pro/ENGINEER