Für diese Unterlage behalten wir uns alle Rechte vor, auch für den Fall der Patenterteilung oder Gebrauchsmustereintragung. Sie darf ohne unsere vorherige schriftliche Zustimmung weder vervielfältigt noch sonstwie benutzt, noch Dritten zugänglich gemacht werden.

Nur rot gestempelte oder auf Laufkarte gedruckte Dokumente unterliegen dem Änderungsdienst und sind zur Fertigung freigegeben.
Only red stamped or on jobcard printed documents are managed. These documents are approved for production.

All Rights reserved, including possible patents or trademarks. Documents shall not be provided to a third party or duplicated in any form without prior written permission.

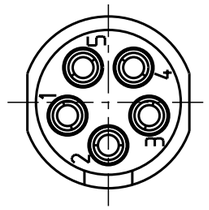

Nur Einsatz dargestellt !
view only insert !

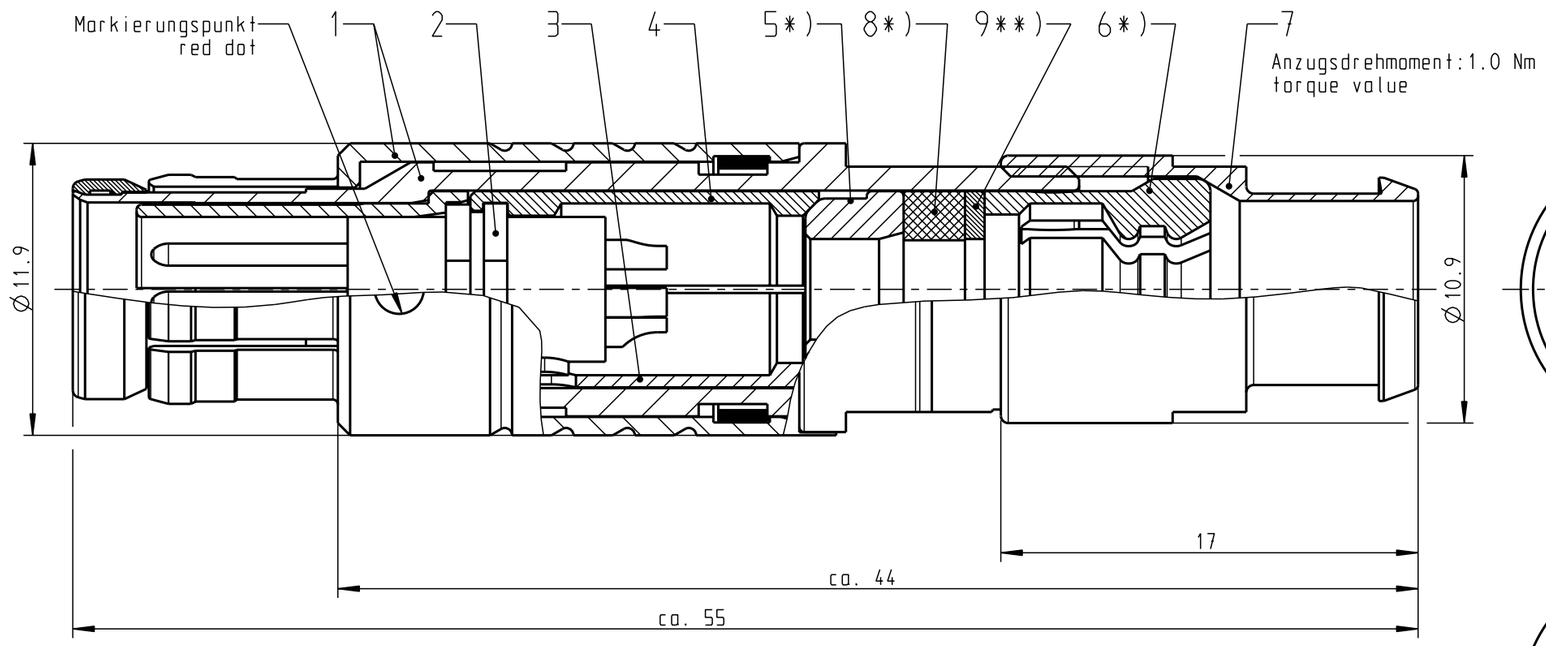

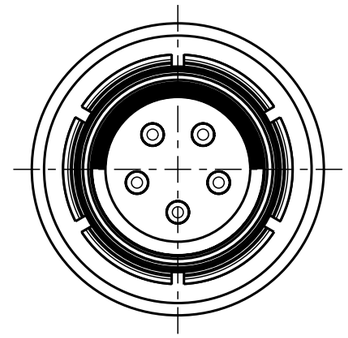

S41F1C-...

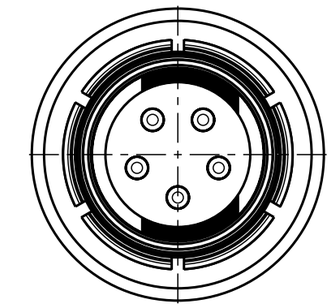

S41F2C-...

empfohlene Abisolierlänge/
recommended Cable Preparation

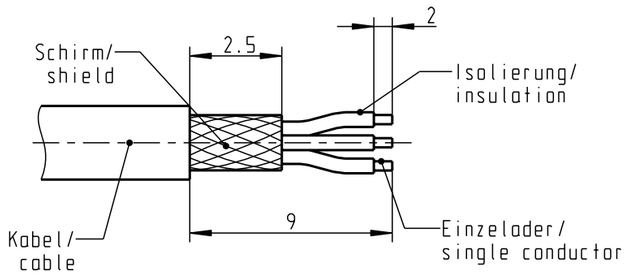

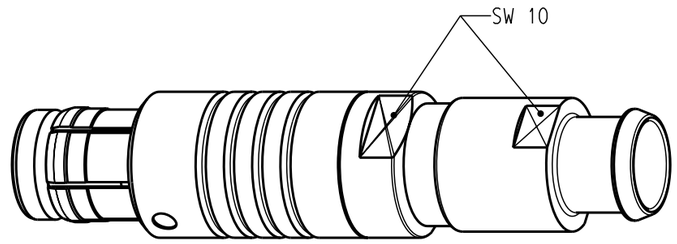

2:1

*) Darstellung nur Beispiel!
figure on only for example!
**) Scheibe nur bei KabelØ <5mm!
washer only at cableØ <5mm!

S41F.C-P05MJG0-150S	min. 1.0 max. 1.5
S41F.C-P05MJG0-200S	min. 1.5 max. 2.0
S41F.C-P05MJG0-250S	min. 2.0 max. 2.5
S41F.C-P05MJG0-300S	min. 2.5 max. 3.0
S41F.C-P05MJG0-350S	min. 3.0 max. 3.5
S41F.C-P05MJG0-400S	min. 3.5 max. 4.0
S41F.C-P05MJG0-450S	min. 4.0 max. 4.5
S41F.C-P05MJG0-500S	min. 4.5 max. 5.0
S41F.C-P05MJG0-550S	min. 5.0 max. 5.5
S41F.C-P05MJG0-600S	min. 5.5 max. 6.0
S41F.C-P05MJG0-650S	min. 6.0 max. 6.5
S41F.C-P05MJG0-700S	min. 6.5 max. 7.0
Artikelnummer Partnumber	KabelØ CableØ

Technische Daten/Technical Data:

Werkstoffe/Materials:
Gehäuse/Housing: Cu-Legierung /Cu-alloy
Kontakte/Contacts: Cu-Legierung /Cu-alloy
Isolierkörper/Insulation Body: PEEK

Oberflächen/Surfaces:
Gehäuse/Housing matt verchromt / matt chrome-plated
Kontakte/Contacts: gal. Au

Schutzart im gesteckten Zustand: IP 68
/Protection Class in mated condition

KontaktØ/ContactØ: Ø0.9 mm
Anschluß/Termination: 0.38mm²
Löt/Solder AWG 22

Prüfspannung/Test Voltage: 1.2 kV AC (SAE AS13441)

Strombelastung/Current Load: 10 A
Einzelkontakte/single contacts

Bei allen hier dargestellten Steckverbindern handelt es sich nach DIN EN 61984:2009 um Steckverbinder ohne Schaltleistung (COC) !

All shown connectors are according to DIN EN 61984:2009 connectors without breaking capacity (COC)!

Änd-zust.	Aend.-Mitt.	Datum	Name

Allgemeintoleranzen nach DIN ISO 2768-mK
Tolerierung nach DIN ISO 8015

Rohteil: hierzu Stückliste

Rohgew.:

PE-Modell-Nr.:

CAD-Nr.: 00059079

Bl.:

2015	Tag	Name
Bearb.	12.01.	D.Scholz
Gepr.		
Norm.		

Benennung: Stecker cpl.

Maßstab: 4:1

ODU A perfect alliance.

Zeichnungs Nr.: S41F.C-P05MJG0-..0S

Ersatz für:

Vervielf. Pause

Nr.

CAD: Pro/ENGINEER