THIS DRAWING IS UNPUBLISHED.
VERTRAULICHE UNVEROEFFENTLICHTE ZEICHNUNG
RELEASED FOR PUBLICATION
FREI FUER VEROEFFENTLICHUNG
– , – .
© COPYRIGHT – 78 By –
ALL RIGHTS RESERVED.
ALLE RECHTE VORBEHALTEN

LOC	DIST
IR	—

REVISIONS
AENDERUNGEN

P	LTR	DESCRIPTION BESCHREIBUNG	DATE	DWN	APVD
	S3	ECR-10-015755	28JUL10	PS	PCH
	S4	ECR-10-026307	18JAN11	KK	HMR
	S5	ECR-19-018127	17JUL20	AA	EW

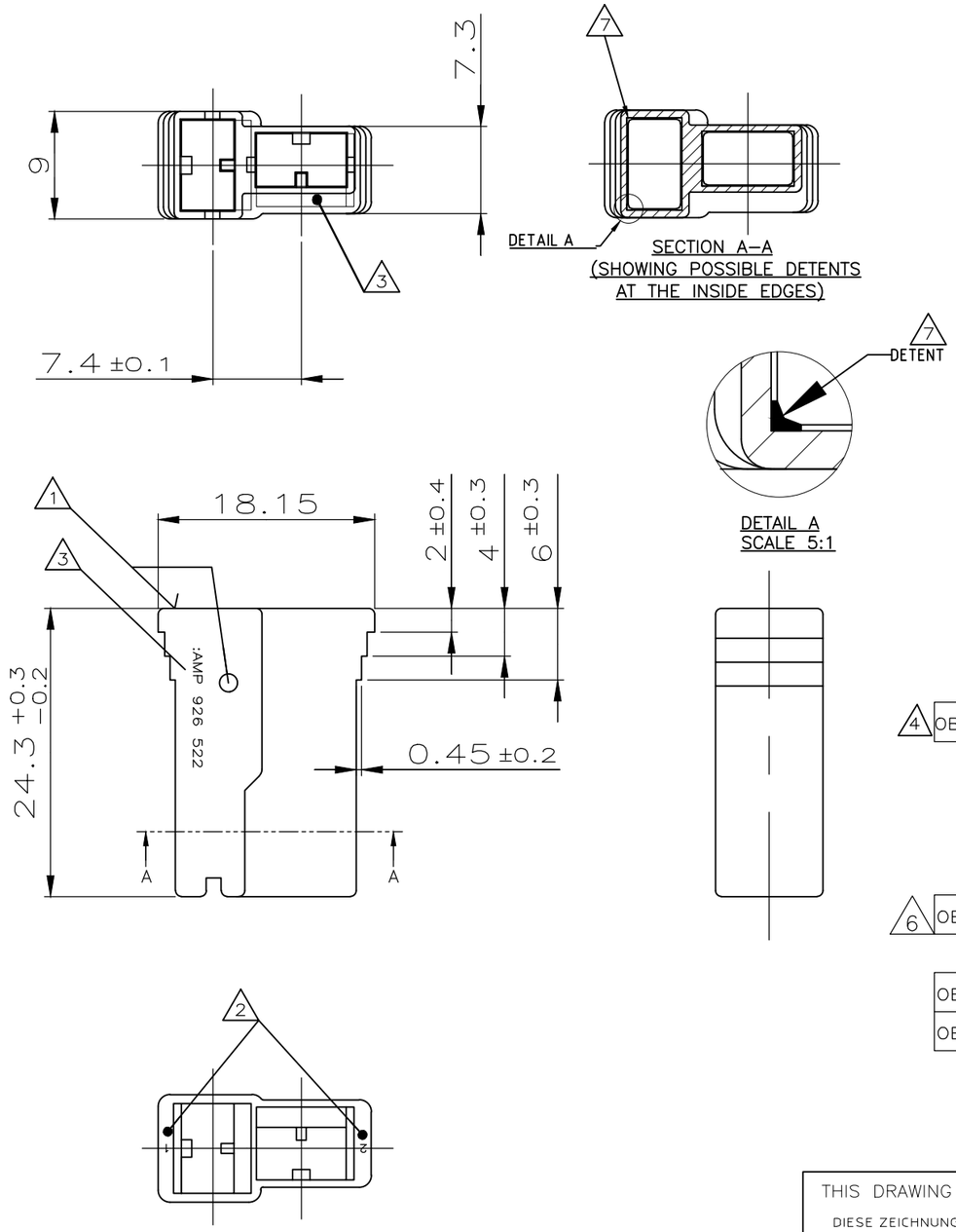

1 Teile– Nr. wahlweise angebracht
PN OPTIONAL BROUGHT IN

2 Kammer– Nr. wahlweise angebracht
CAVITY– No. OPTIONAL BROUGHT IN

3 Firmenlogo wahlweise angebracht
MANUFACTURER–LOGO OPTIONAL BROUGHT IN

4 Befeuchtet bevor dem verpacken
MOISTURIZED BEFORE PACKING

5 !!vorsicht!! stellen sie nicht heraus 4 teile zum zu trocknen umwelt für lange zeit vor gebrauch

!!CAUTION!! DO NOT EXPOSE 4 PARTS TO DRY ENVIRONMENT FOR LONG TIME BEFORE USE

6 OBSOLETE PARTS: OBSOLETE CIS STREAMLINING PER D.RENAUD/D.SINISI

7 POSSIBLE MOLD DETENTS ON THE INNER EDGES OF THE PART, FREE POSITION ALONG THE EDGES; SIZE MAX 0.3mm.

	CUSTOMER PART NO	TE PART NO	REV.	PCS.	MATERIAL	SURFACE / COLOR	DESCRIPTION	ITEM NO
4 OBSOLETE	–	~~3-926 522-3~~	A	–	PA 6.6(V-0)	ORANGE	–	–
4	–	2-926 522-1	A	–	ZYTEL 101	SCHWARZ	–	–
	–	1-926 522-3	S	–	PA 6.6(V-0)	ORANGE	–	–
	–	1-926 522-2	R	–	PA 6.6(V-0)	NATUR	–	–
	–	1-926 522-1	S	–	PA 6.6(V-0)	SCHWARZ	–	–
6 OBSOLETE	–	~~926 522-6~~	R	–	ZYTEL E 103	SCHWARZ	–	–
	–	926 522-5	R	–	ZYTEL 101	BLAU	–	–
OBSOLETE	–	~~926 522-4~~	R	–	ZYTEL 101	GELB	–	–
OBSOLETE	–	~~926 522-3~~	R	–	ZYTEL 101	ROT	–	–
	–	926 522-2	R	–	ZYTEL 101	NATUR	–	–
	–	926 522-1	R	–	ZYTEL 101	SCHWARZ	–	–

THIS DRAWING IS A CONTROLLED DOCUMENT.
DIESE ZEICHNUNG IST EIN KONTROLLIERTES DOKUMENT.

DIMENSIONS: MASSE\NHEITEN: mm

TOLERANCES UNLESS OTHERWISE SPECIFIED: ALLGEMEINTOLERANZEN
0 PLC ± 0.2
1 PLC ± 0.2
2 PLC ± 0.2
3 PLC ± –
4 PLC ± –
ANGLES / WINKEL ± 1°,30'

MATERIAL –

FINISH/OBERFLAECHE/FARBE –

DWN D. Jakobeit 11-NOV-98
CHK –
APVD –
PRODUCT SPEC PRODUKTSPEZ. —
APPLICATION SPEC VERARBEITUNGSSPEZ. —
WEIGHT GEWICHT —

TE Connectivity

NAME 2 POS.POSITIVE LOCK GEHAEUSE

SIZE A3 | CAGE CODE 00779 | DRAWING NO ZEICHNUNGS-NR. C-926522 | RESTRICTED TO NUR FUER —

CUSTOMER DRAWING/KUNDENZEICHNUNG | SCALE MASSSTAB 2:1 | SHEET BLATT 1 OF VON 1 | REV S5

1470-19 (3/11)