THIS DRAWING IS UNPUBLISHED.
VERTRAULICHE UNVEROEFFENTLICHTE ZEICHNUNG
© COPYRIGHT 2017 BY TE Connectivity Germany GmbH
RELEASED FOR PUBLICATION 2017
FREI FUER VEROEFFENTLICHUNG
ALL RIGHTS RESERVED.
ALLE RECHTE VORBEHALTEN.

MATED WITH:
PASSEND ZU:
208-18000

PROJEKT NR.:
PRJ-15-1601

REVISIONS
AENDERUNGEN

P	LTR	DESCRIPTION BESCHREIBUNG	DATE	DWN	APVD
	A	NEW DRAWING	07FEB2017	AR	JG
	A1	ECR-17-002353	17FEB2017	AR	JG

CODINGS
(SIMPLIFIED VIEWS)
Kodierungen
(vereinfachte Darstellung)
SCALE 1:1
Massstab

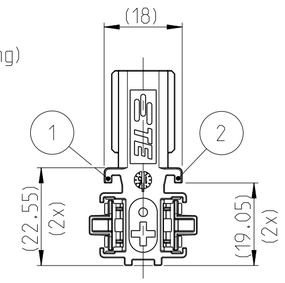

CODE A
Kodierung A

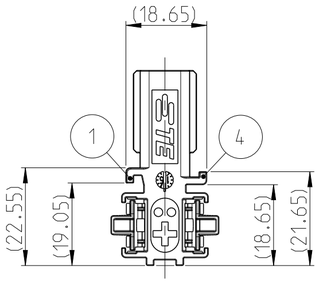

CODE B
Kodierung B

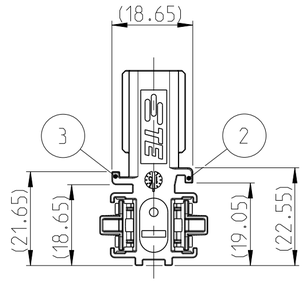

CODE C
Kodierung C

FOR FUTURE USE
fuer zukuenftige Verwendung

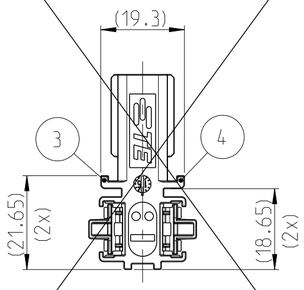

CODE D
Kodierung D

NOTES
Bemerkungen

1. TE CONNECTIVITY LOGO.
   TE Connectivity Logo.

2. MOLD CAVITY MARKING.
   Nestkennzeichnung.

3. PRODUCTION DATE WITH DATE-CLOCK.
   Produktionsdatum mit Datumsuhr.

4. MATERIAL MARKING ACCORDING TO VDA 260.
   Werkstoffkennzeichnung nach VDA 260.

5. REVISION OF THE MOLD.
   Werkzeugaenderungsindex.

6. TE CONNECTIVITY PART NUMBER (ORDER-NO.)
   TE Connectivty Einzelteilnummer (Bestell-Nr.)

7. PACKED AS LOOSE PARTS IN CARDBOARD BOX.
   Verpackt als Schuettgut im Versandkarton.

8. MALFUNCTION CAUSED BY LACQUER IS NOT COVERED BY TE CONNECTIVITY WARRANTY.
   Funktionsbeeinfraechtigung durch Lackieren liegt nicht im Einfluss und Gewaehrleistungsumfang von TE Connectivity.

9. CAVITIES MATED WITH PCON12 CONTACTS
   SEE PRODUCT GROUP DRAWING
   TE NO: 2840573
   MAX. WIRE SIZE: 16mm²

   Kontaktkammern passend fuer PCON12-Kontakte
   siehe Produktgruppenzeichnung
   TE Nr: 2840573
   max. Drahtgroessenbereich: 16mm²

10. FITS TO TE INTERFACE DRAWING 208-18000.
    Passend zur Ausfuehrungsvorschrift 208-18000.

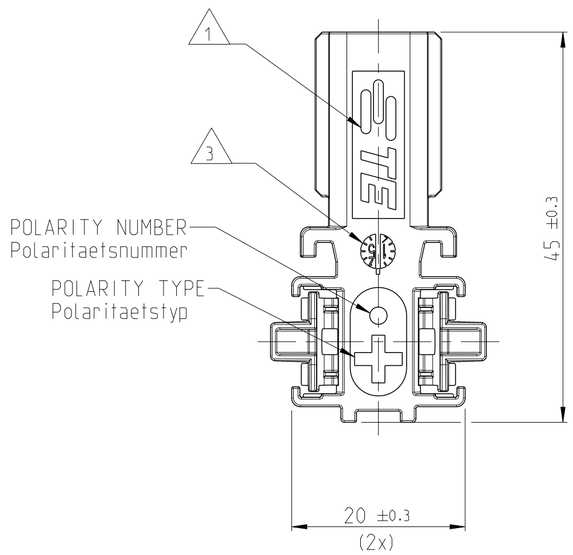

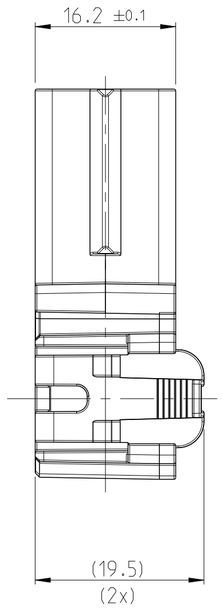

CODE A
Kodierung A

AS SHOWN
wie gezeigt

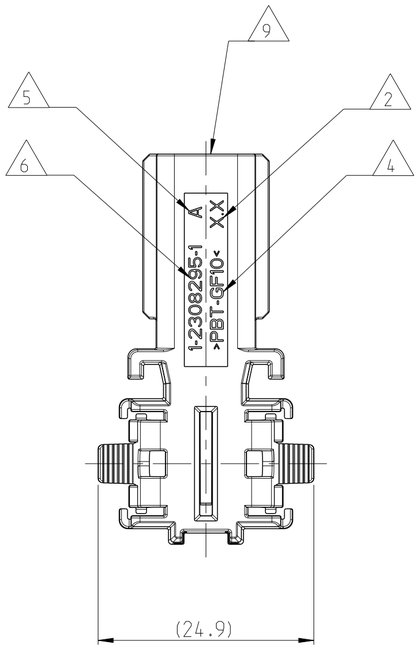

SCALE 1:1
Massstab

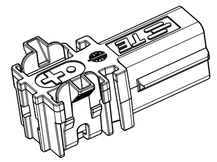

A1

-	-	D (-)	1POS, PCON12, REC HSG, 90DEG, UNSLD, CODE D 1pol, PCON12, Buchsengehaeuse, 90Grad, ungedichtet, Kodierung D	PBT-GF10 (V0)	BLACK Schwarz
3-2308295-1	A	C (-)	1POS, PCON12, REC HSG, 90DEG, UNSLD, CODE C 1pol, PCON12, Buchsengehaeuse, 90Grad, ungedichtet, Kodierung C	PBT-GF10 (V0)	BLACK Schwarz
2-2308295-1	A	B (+)	1POS, PCON12, REC HSG, 90DEG, UNSLD, CODE B 1pol, PCON12, Buchsengehaeuse, 90Grad, ungedichtet, Kodierung B	PBT-GF10 (V0)	CLARET VIOLET Bordeauxviolett
1-2308295-1	A	A (+)	1POS, PCON12, REC HSG, 90DEG, UNSLD, CODE A 1pol, PCON12, Buchsengehaeuse, 90Grad, ungedichtet, Kodierung A	PBT-GF10 (V0)	RED Rot
TE Connectivity ORDER-NO. Bestell-Nr.	REV	CODE Kodierung	DESCRIPTION Beschreibung	MATERIAL Werkstoff	COLOR Farbe

DIESE ZEICHNUNG IST EIN KONTROLLIERTES DOKUMENT.
BEMASSUNGEN UND TOLERANZEN GEMAESS GPS (ISO STANDARDS).
THIS DRAWING IS A CONTROLLED DOCUMENT.
DIMENSIONING AND TOLERANCING PER GPS (ISO STANDARDS).

TOLERANCING ISO 8015
TOLERIERUNG ISO 8015

DIMENSIONS: MASSEINHEITEN: mm

TOLERANCES UNLESS OTHERWISE SPECIFIED: ALLGEMEINTOLERANZEN
0 PLC ±
1 PLC ±
2 PLC ±
3 PLC ±
4 PLC ±
ANGLES/WINKEL ±

MATERIAL: SEE TABLE / siehe Tabelle
FINISH/OBERFLAECHE/FARBE: SEE TABLE / siehe Tabelle

DWN 07FEB2017 A. Raclawski
CHK 07FEB2017 J. Granzow
APVD 07FEB2017 Ch. Eberwein
PRODUCT SPEC PRODUKTSPEZ. 108-94551
APPLICATION SPEC VERARBEITUNGSSPEZ. 114-94414
WEIGHT GEWICHT ~ 5.7g

TE Connectivity

NAME: 1POS, PCON12, REC HSG, 90 DEG, UNSLD
1pol, PCON12, Buchsengehaeuse, 90 Grad, ungedichtet

SIZE A2 | CAGE CODE 00779 | DRAWING NO ZEICHNUNGS-NR. C-2308295 | RESTRICTED TO NUR FUER -

CUSTOMER DRAWING /KUNDEN ZEICHNUNG | SCALE MASSSTAB 2:1 | SHEET BLATT 1 OF VON 1 | REV A1

1471-9 (3/13)