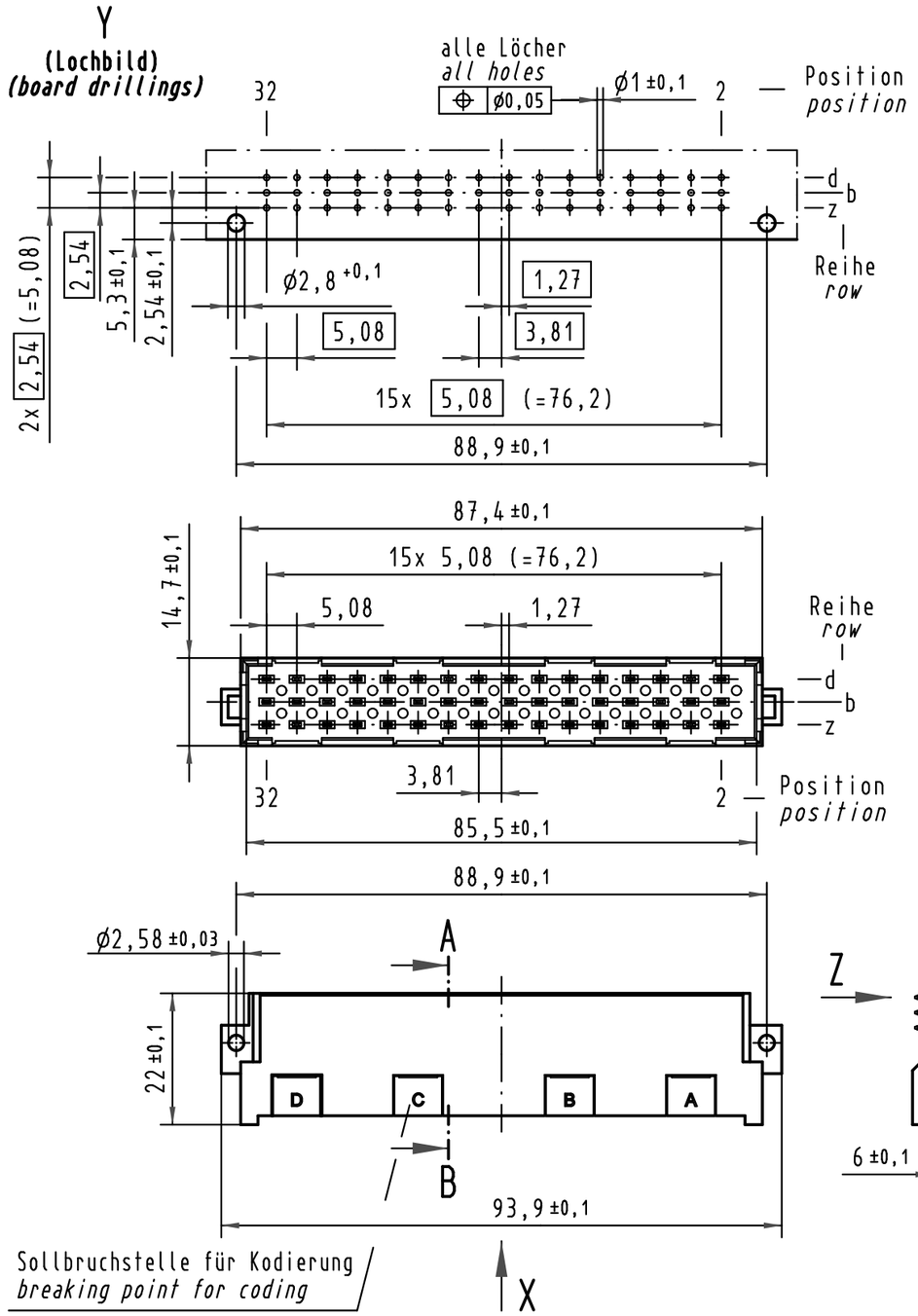

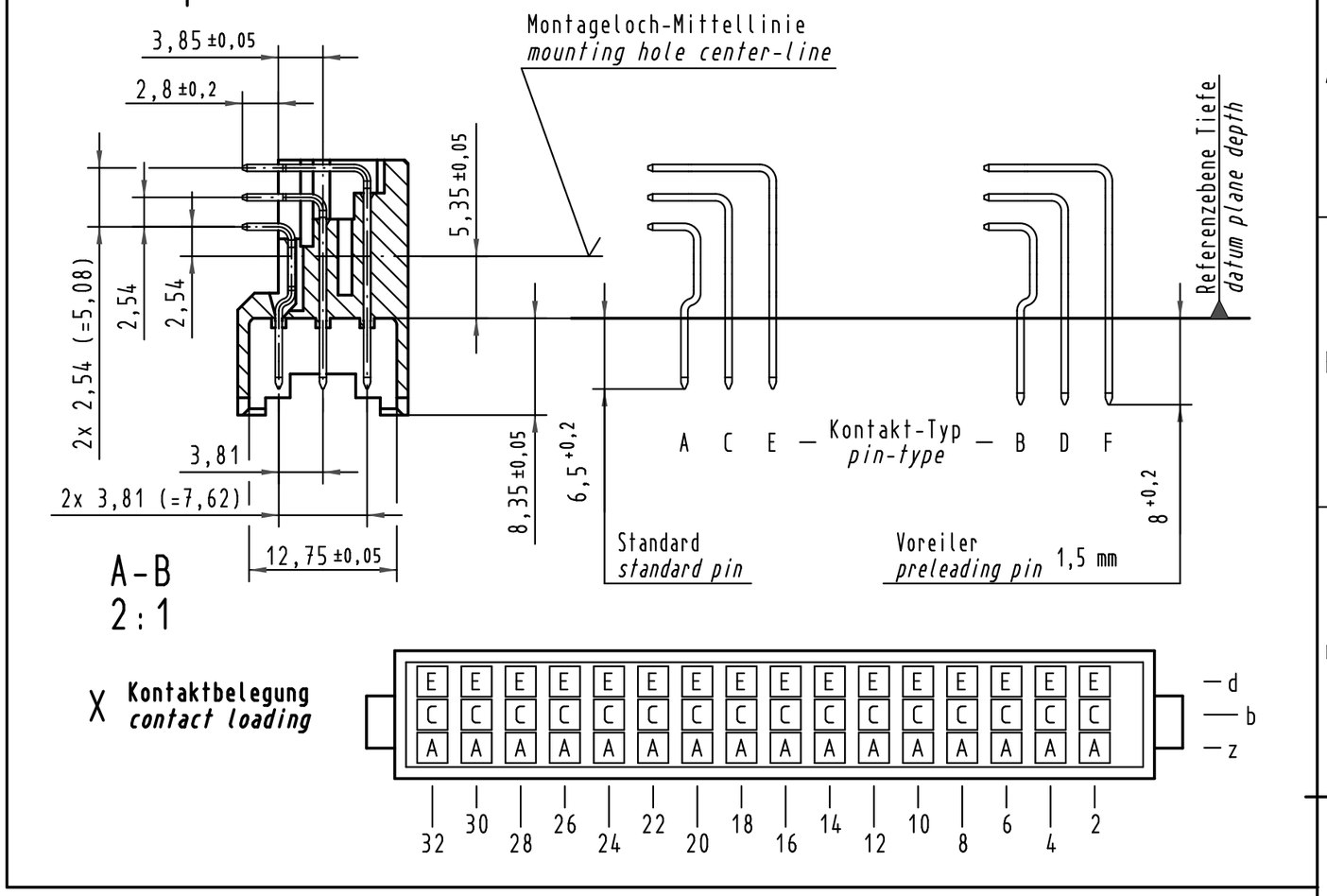

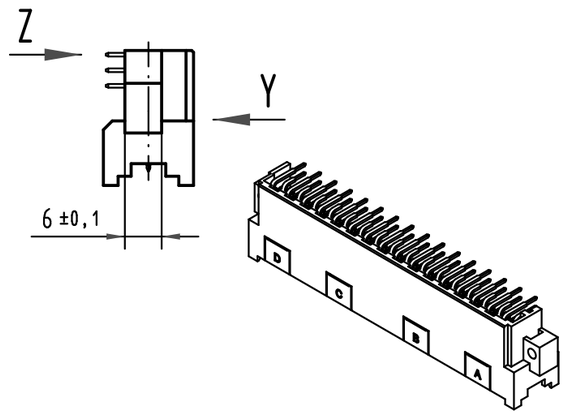

09 06 148 6901 840	2	Au flash over PdNi over Ni
09 06 148 2901 840	1	Au flash over PdNi over Ni
Bestell-Nr. *part-no.*	Anforderungsstufe nach IEC *performance level acc. to IEC*	Kontaktoberfläche *contact plating*

Z
10:1

Querschnitt der Lötanschlüsse:
cross-section of solder terminations:

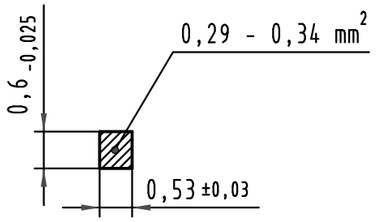

All Dimensions in mm
Original Size DIN A 3

Techn. Character.

	Dat.	Name
Detail.	09.11.05	Hage.
Insp.	09.11.05	Ge.
Stand.		

Maßstab/*Scale* 1:1 (2:1; 10:1)

Nicht tolerierte Maße/*Free size tolerances* IEC 60603-2

Bauform / *type* F

Messerleiste Einlöt gewinkelt 2,54 48 pol.
male connector solder angled 2,54 48 pol.

Mod.	Dat.	Name
35260	08.09.08	Hage.
33192		

HARTING Electronics GmbH & Co. KG
D-32339 ESPELKAMP

TB 09 06 148 x901 840

Blatt/*page*

Sub.

Alle Rechte vorbehalten/ *All rights reserved*