NICHT VERMASSTE KANTEN SIND NICHT MAßSTÄBLICH

ÄNDERUNGEN DIE DEM TECHNISCHEN FORTSCHRITT DIENEN, BEHALTEN WIR UNS VOR

REV.	ÄNDERUNG	DATUM	NAME
C2	REVISED PER ECR-19-004697	29MAY2019	DL

NUMMER 346102

VERWENDET FÜR –

CAD-ORIGINAL ZEICHNUNG NICHT ÄNDERN

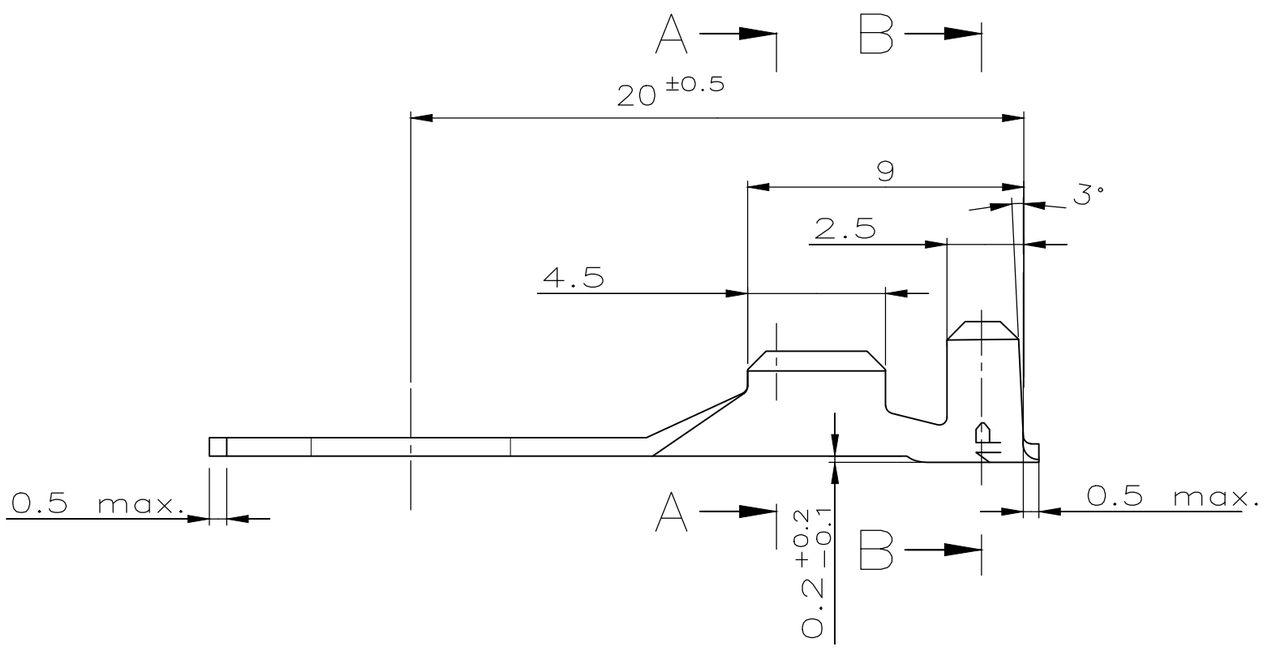

Schnitt A–A

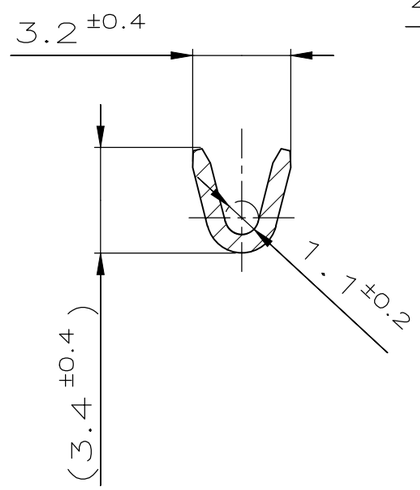

Schnitt B–B

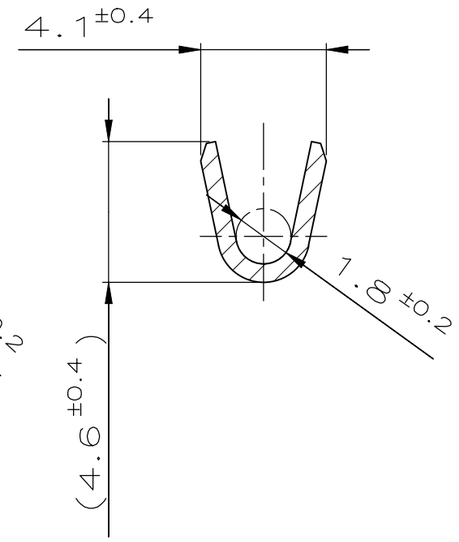

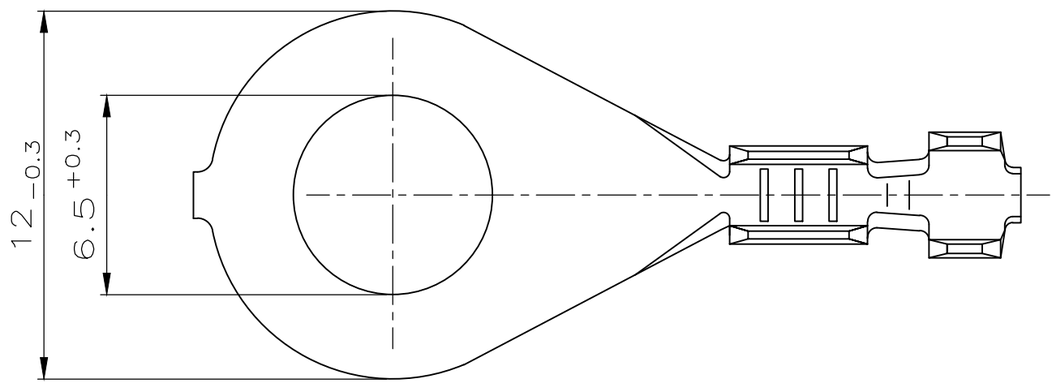

DRAHTGRÖßENBEREICH: 0.5 – 1mm²
ISOLATIONS-Ø: 1.4 – 2.1mm

CRIMPFORMEN

LEITER: F – CRIMP
ISOLATION: ÜBERLAPPUNGSCRIMP

	BESTELL-NR. EINZELAUSFÜHRUNG	BESTELL-NR. BANDWARE	STÜCK	BENENNUNG EINZELTEIL	WERKSTOFF	OBERFLÄCHE / FARBE
	347526-4	346102-4		RING TERMINAL	CuSn4	TIN PLATED
	347526-3	346102-3		RING TERMINAL	CuZn30	TIN PLATED
	347526-2	346102-2		Ringzunge A6-1	CuSn4	blank
OBSOLETE	~~347526-1~~	~~346102-1~~	–	Ringzunge A6-1	CuZn30	blank

GEZ. 03-Feb-97 R.Schäfer

GEPR. 03-Feb-97 U.Münk

ZEICHNUNG GÜLTIG AB .....

TE Connectivity

BENENNUNG: RINGZUNGE A6 – 1 ähnlich DIN 46225

K

NICHT TOLERIERTE MASSE: ± 0.3 ± –

FORMAT: A3

ZEICHNUNGS-NR.: 346102

MASSTAB: 5:1

BLATT: 1 VON 1

REV.: C2

WAR NR. –

PASSEND ZU –

LOC A1

DIST –

AMP-EN-554 REV 9-93