THIS DRAWING IS UNPUBLISHED.
VERTRAULICHE UNVEROEFFENTLICHTE ZEICHNUNG
© COPYRIGHT 20 BY -
RELEASED FOR PUBLICATION --.--- 20-
FREI FUER VEROEFFENTLICHUNG
ALL RIGHTS RESERVED.
ALLE RECHTE VORBEHALTEN

MATED WITH:
PASSEND ZU:
114-18601

PROJEKT NR.: 99-52164

REVISIONS
AENDERUNGEN

P	LTR	DESCRIPTION BESCHREIBUNG	DATE	DWN	APVD
	A8	NEW PACKAGING NOTE ADDED	16OCT2015	RS	R.F.
	A9	MARKINGS UPDATED	01MAR2018	PK	R.F.
	A10	1355082-4 OBSOLETE	21DEC2020	MKS	-
	A11	1355082-2 OBSOLETE	19AUG2022	MKS	VA

POS.1

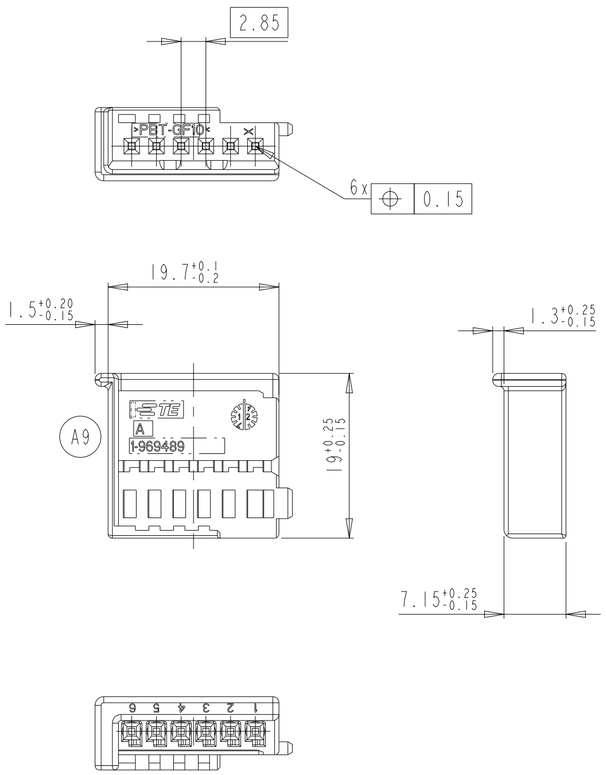

POS.2

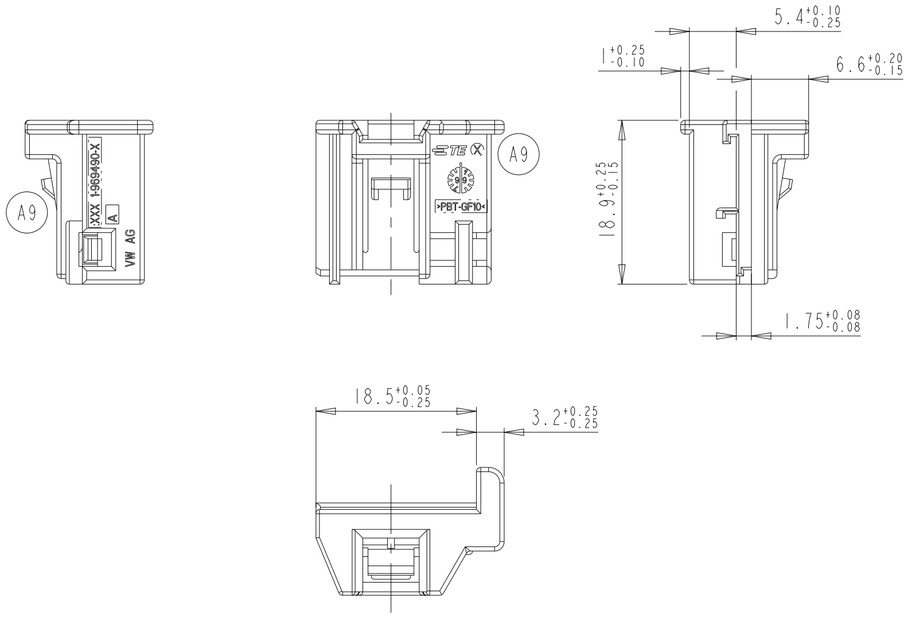

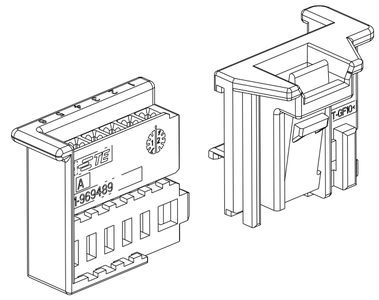

NEUTRALE VERSION

NOTES
Bemerkungen

1 POS.1 SUITABLE TE SOCKET TERMINALS E.G. PN 928 999 OR 963 715
POS.1 passend mit TE-Buchsenkontakt z.B. PN 928 999 oder 963 715

2 FITTING COUNTERPART ACC. DRW. 114-18601
Passender Gegenstecker nach Zeichnung 114-18601

3 HOUSING AND RETAINER HAVE TO BE ORDERED SEPARATLY
PACKAGING: LOOSE PIECE IN CARDBOX
Gehaeuse und Retainer muessen einzeln bestellt werden
Verpackung: Schuettgut in Karton

4 MARKING DEVIATIONS AND VOID CORING POSSIBLE BECAUSE OF DIFFERENT MOLDS
Abweichende Beschriftung und Materialentnahmen auf Grund verschiedener Werkzeuge moeglich

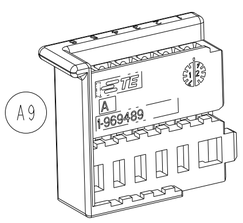

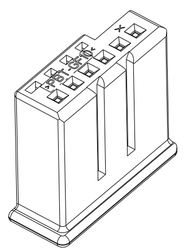

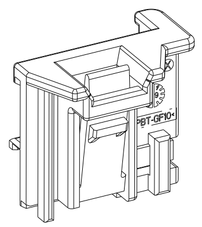

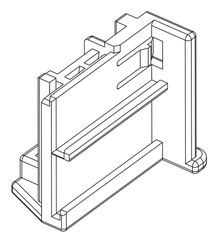

	CODING	PART NO	REV.	MATERIAL	COLOUR SURFACE	DESCRIPTION	QTY.	ITEM NO
3	A	1355081-4	A	PBT-GF 10	BLUE	RETAINER	1	2
		1-969489-3	A	PBT-GF 10	WHITE	MQS-HSG, 6POSN	1	1
OBSOLETE	A	~~1355081-4~~	~~A~~	~~PBT-GF 10~~	~~BLUE~~	~~RETAINER~~	~~1~~	~~2~~
		~~1-969489-4~~	~~A~~	~~PBT-GF 10~~	~~BLUE~~	~~MQS-HSG, 6POSN.~~	~~1~~	~~1~~
OBSOLETE	A	~~1355081-3~~	~~A~~	~~PBT-GF 10~~	~~WHITE~~	~~RETAINER~~	~~1~~	~~2~~
		~~1-969489-3~~	~~A~~	~~PBT-GF 10~~	~~WHITE~~	~~MQS-HSG, 6POSN.~~	~~1~~	~~1~~
OBSOLETE	A	~~1355081-2~~	~~A~~	~~PBT-GF 10~~	~~BROWN~~	~~RETAINER~~	~~1~~	~~2~~
		~~1-969489-2~~	~~A~~	~~PBT-GF 10~~	~~BROWN~~	~~MQS-HSG, 6POSN.~~	~~1~~	~~1~~
3	A	1355081-1	A	PBT-GF 10	BLACK	RETAINER	1	2
		1-969489-1	A	PBT-GF 10	BLACK	MQS-HSG, 6POSN.	1	1

THIS DRAWING IS A CONTROLLED DOCUMENT.
DIESES ZEICHNUNGSDOKUMENT WIRD DURCH AMP INCORPORATED KONTROLLIERT. AENDERUNGEN, DIE DEM TECHNISCHEN FORTSCHRITT DIENEN, SIND VORBEHALTEN. DEN JEWEILS LETZTGUELTIGEN AENDERUNGSSTAND ERFAHREN SIE AUF ANFRAGE.

DIMENSIONS: MASSEINHEITEN: mm

TOLERANCES UNLESS OTHERWISE SPECIFIED: ALLGEMEINTOLERANZEN
0 PLC ±
1 PLC ±
2 PLC ±
3 PLC ±
4 PLC ±
ACC. TO DIN 16901-140 CENTRIC TO NOMINAL DIM
ANGLES/WINKEL ±2°

MATERIAL -
FINISH/OBERFLAECHE/FARBE -

DWN 29-JUN-1999 J. Schneider
CHK 29-JUN-1999 R.Forell
APVD -
PRODUCT SPEC PRODUKTSPEZ. -
APPLICATION SPEC VERARBEITUNGSSPEZ. -
WEIGHT GEWICHT -

TE Connectivity

NAME
MICRO QUADLOK SOCKET-HSG., 6POSN.
+ RETAINER (KIT)
MQS-Buchsengeh.,6pol+Retainer (Kit)

SIZE A2 | CAGE CODE - | DRAWING NO ZEICHNUNGS-NR. C-1355082 | RESTRICTED TO NUR FUER -

Customer Drawing /KUNDENZEICHNUNG | SCALE MASSSTAB 2:1 | SHEET BLATT 1 OF VON 1 | REV A11